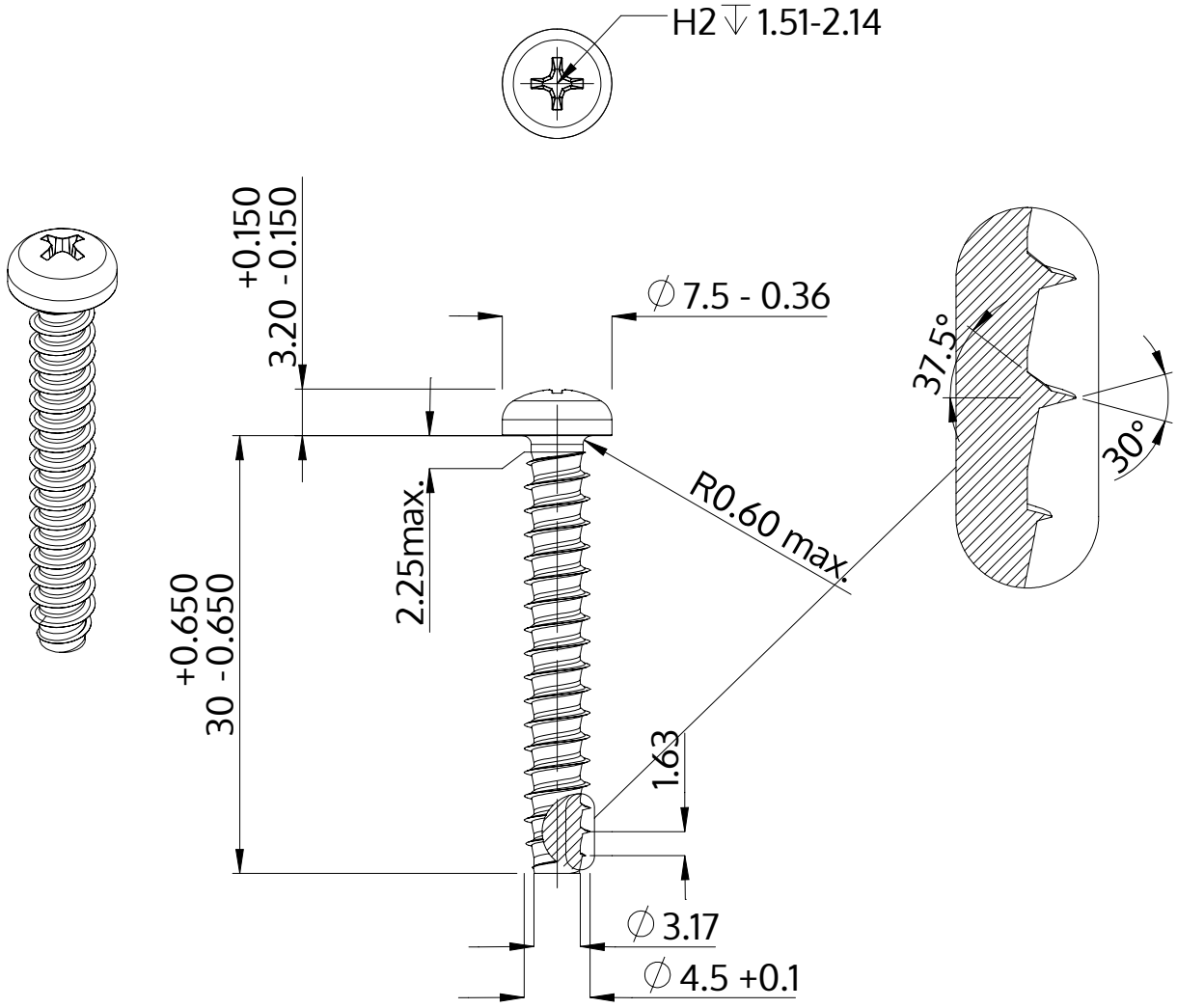

Описание	STP32 4.5x30.0 - H2
Материал	сталь, упрочненная
Поверхность	ZnNi, черная пассивировка+отжиг+масло
Вес	3.062 kg / 1000 Штука

SCREWERK	**STP320450300B**	
Метрический чертеж A4	Шкала 2:1	2024-10