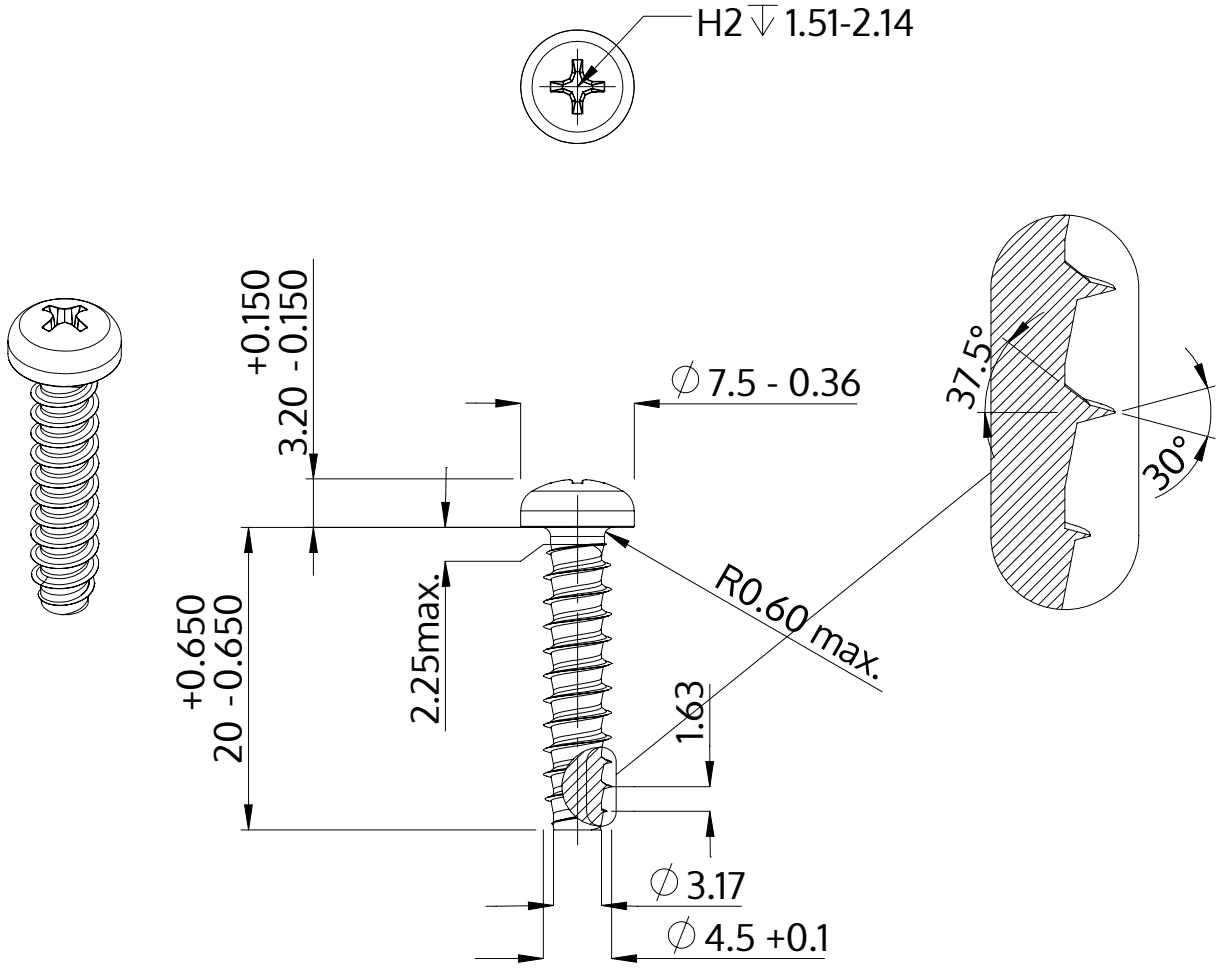

Popis	STP32 4.5x20.0 - H2
Materiál	Temperovaná ocel
Povrch	ZiNi černá-pasivovaná+temperovaná+utěsněná
Hmotnost	2.265 kg / 1000 Kus

SCREWERK	**STP320450200B**	
Metric výkres A4	Měřítko None:1	2024-04