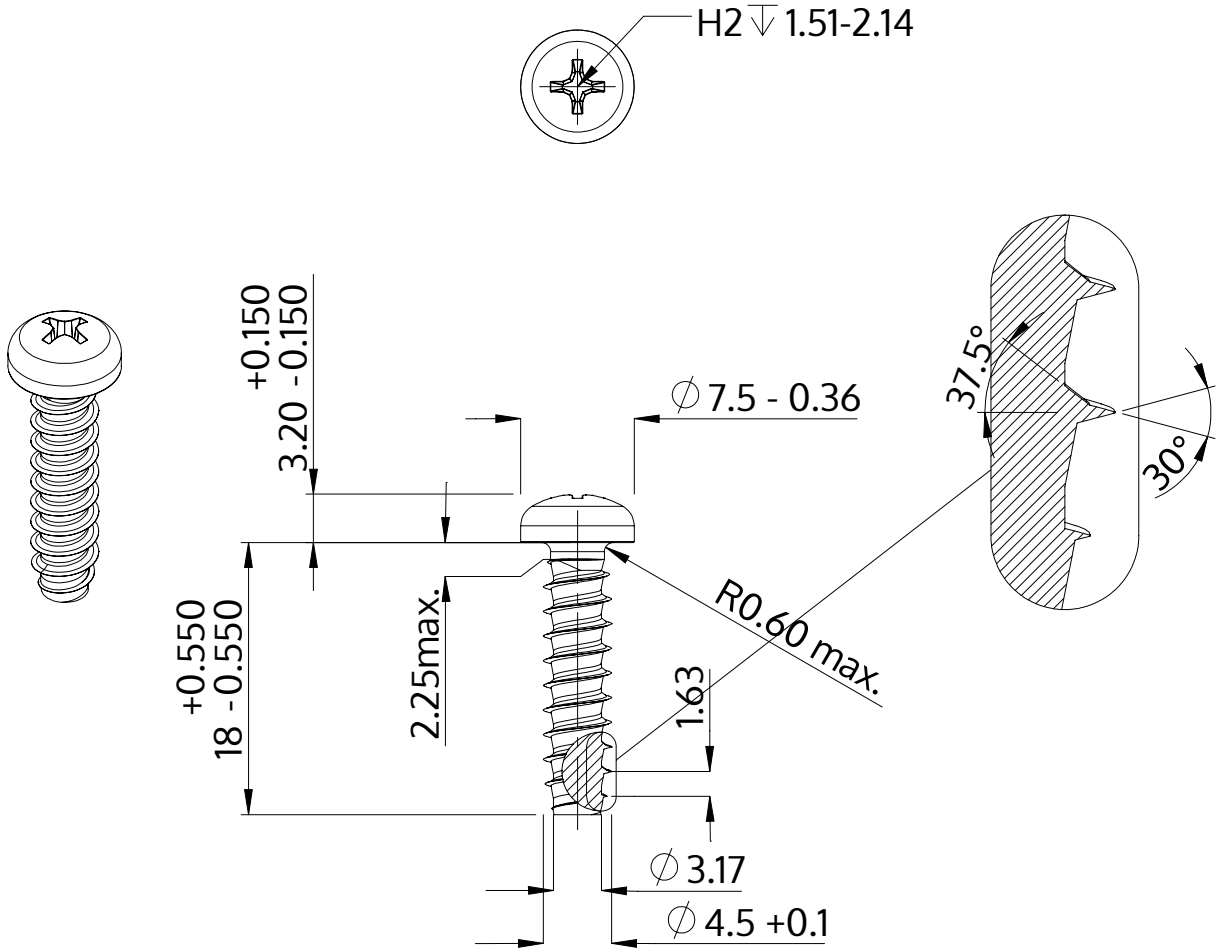

Açıklaması	STP32 4.5x18.0 - H2
Malzeme	Paslanmaz Çelik A2
Kaplama	Parlak, cilalanmış ve pasifleştirilmiştir
Ağırlık	2.111 kg / 1000 Adet

SCREWERK	**STP320450180E**	
Metrik çizim A4	Ölçeklendirme None:1	2024-04