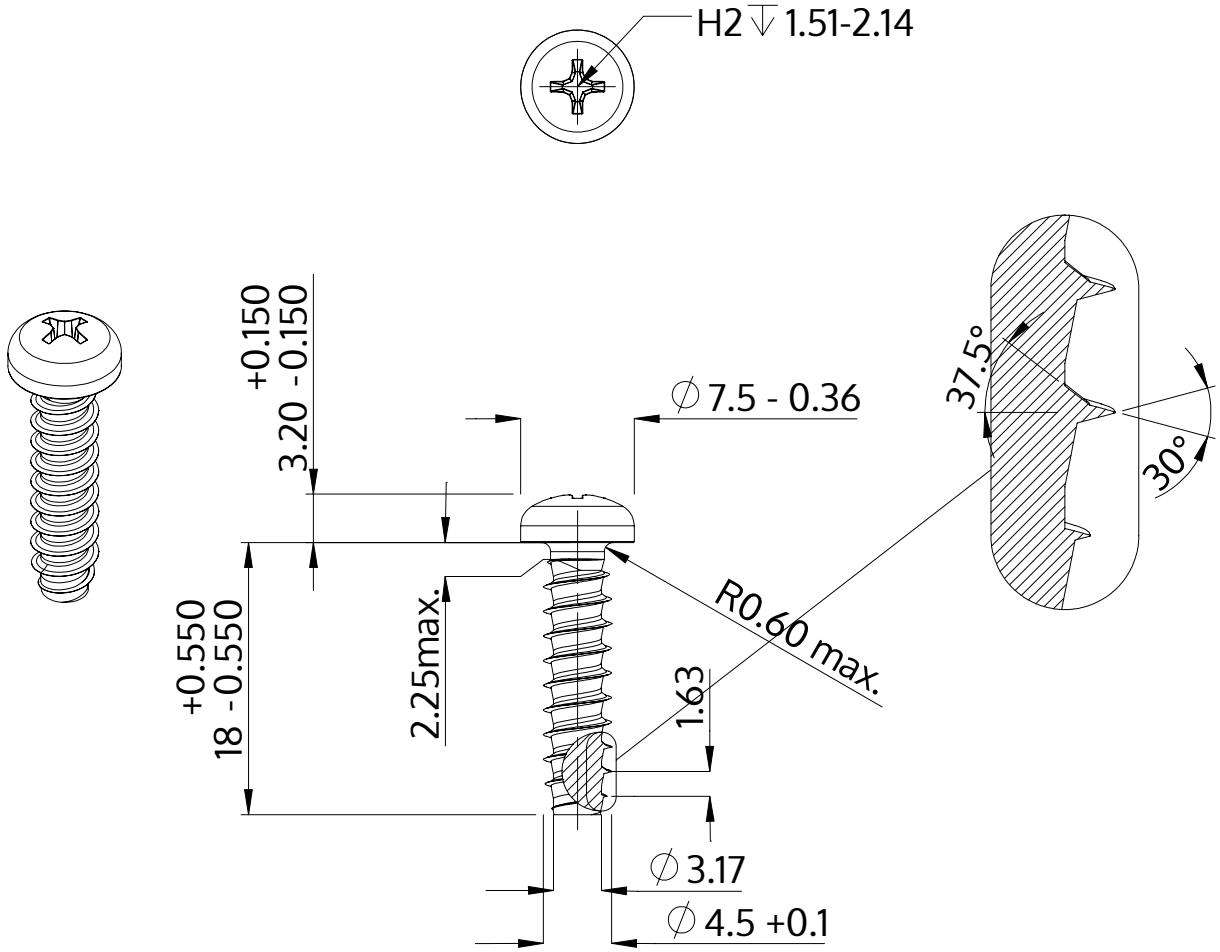

Descrição	STP32 4.5x18.0 - H2
Material	inox A2
Superfície	Decapado e passivado
Peso	2.139 kg / 1000 peças

SCREWERK	**STP320450180E**	
Desenho Métrico A4	Escala 2:1	2024-10