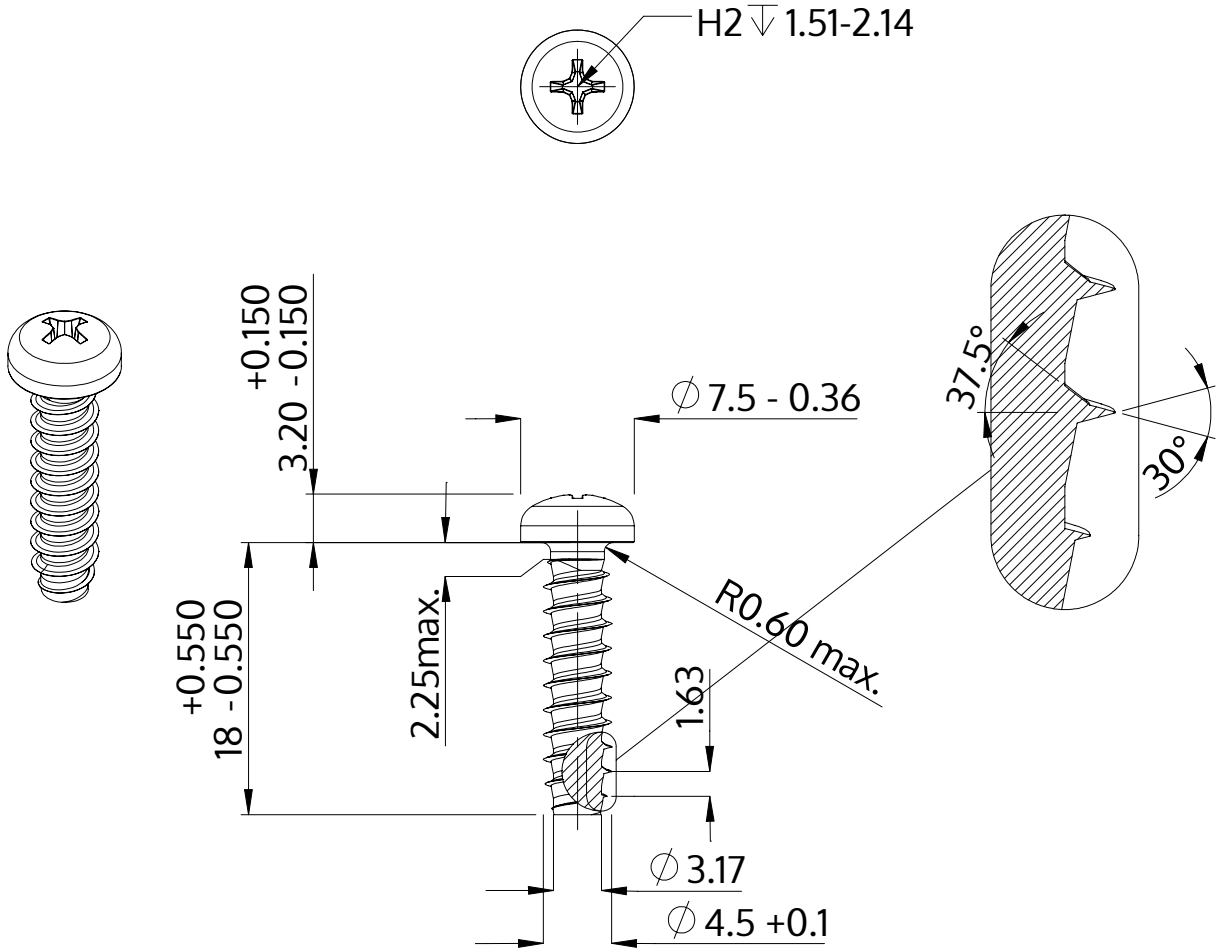

Описание	STP32 4.5x18.0 - H2
Материал	неръждаема стомана A2
Повърхност	гланциран, полиран, пасиваран
Тегло	2.111 kg / 1000 Бройка

SCREWERK	**STP320450180E**	
Метричен дизайн A4	Мащаб None:1	2024-04