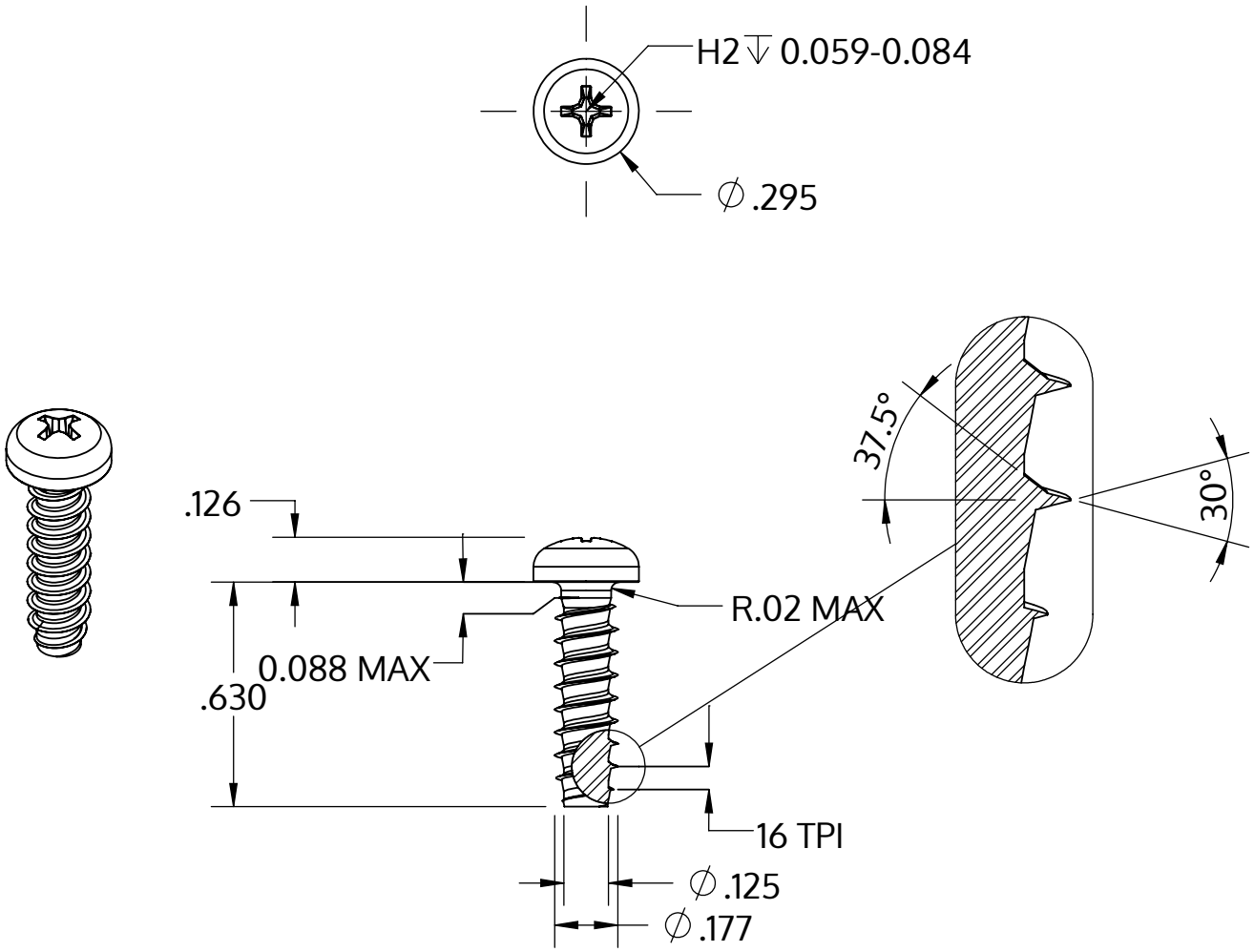

Metric size	M4.5 x 1.63 mm
US size (converted)	#9.5-16
	Tolerances [inch]
Length	+/- 0.021
Head diameter	+0 / -0.014
Head height	+/- 0.005
Thread diameter	+0.003 / -0

Description	STP32 4.5x16.0 - H2
Matière	acier inoxydable A2
Surface	brillant décapé et passivé
Poids	1.985 kg / 1000 Unité

SCREWERK	**STP320450160E**	
_Zoll Zeichnung Größe A	Redimensionner 2:1	2024-10