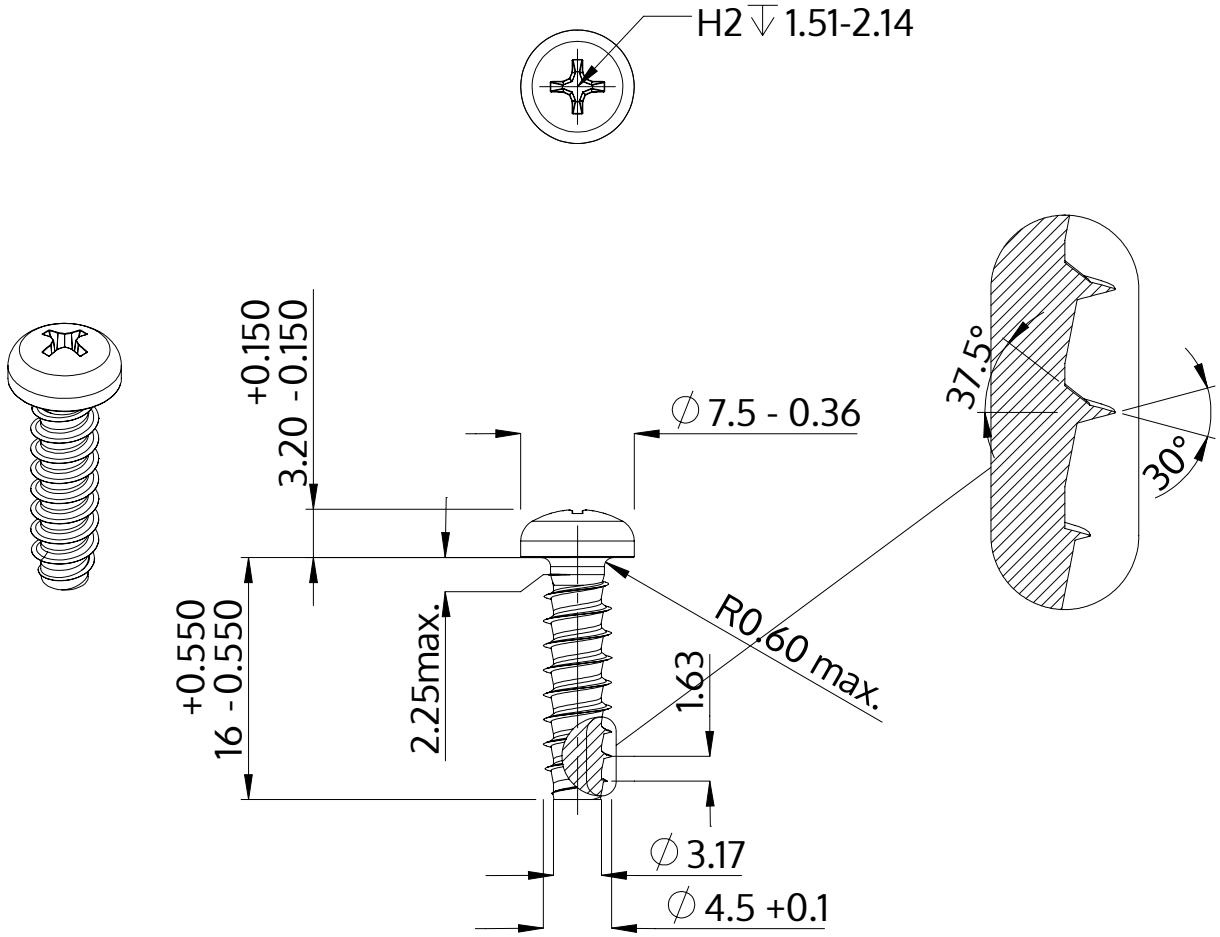

Beschreibung	STP32 4.5x16.0 - H2
Werkstoff	Stahl, vergütet
Oberfläche	ZnNi min. 5µm, schwarz passiviert, getempert, versiegelt
Gewicht	1.985 kg / 1000 Stück

SCREWERK	**STP320450160B**	
Metrische Zeichnung A4	Skalierung 2:1	2024-10