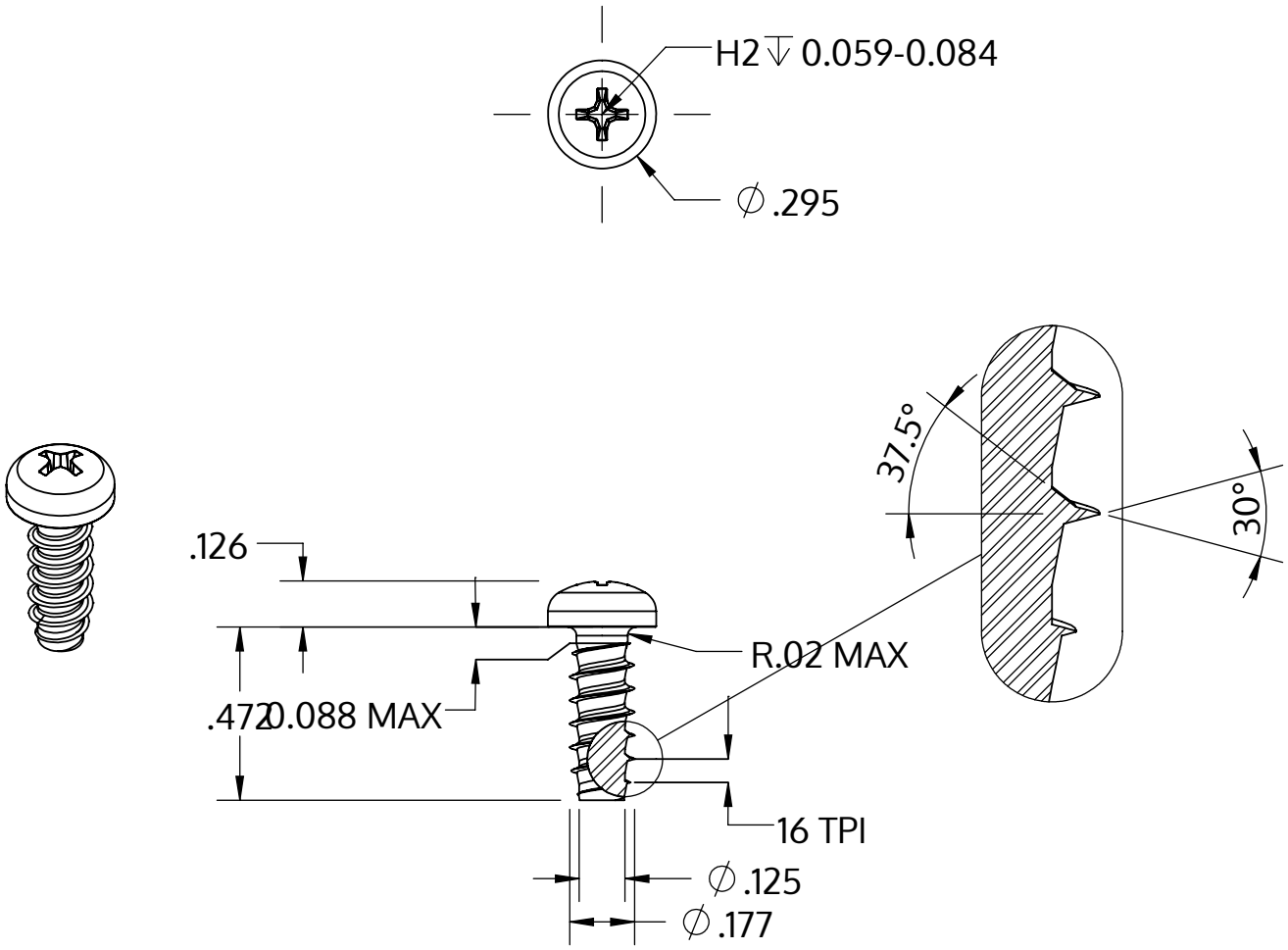


| | |
|---|---|
| Metric size | M4.5 x 1.63 mm |
| US size (converted) | #9.5-16 |
| | Tolerances [inch] |
| Length | +/- 0.021 |
| Head diameter | +0 / -0.014 |
| Head height | +/- 0.005 |
| Thread diameter | +0.003 / -0 |

| | |
|---|---|
| Açıklaması | STP32 4.5x12.0 - H2 |
| Malzeme | Çelik, sertleştirilmiş |
| Kaplama | galvanizli 5-7 µm, temperliö mavi / şeffaf pasifleştirilmiştir |
| Ağırlık | 1.677 kg / 1000 Adet |

| | | |
|---|---|---|
| SCREWERK | **STP320450120S** | |
| _Zoll Zeichnung Größe A | Ölçeklendirme 2:1 | 2024-10 |