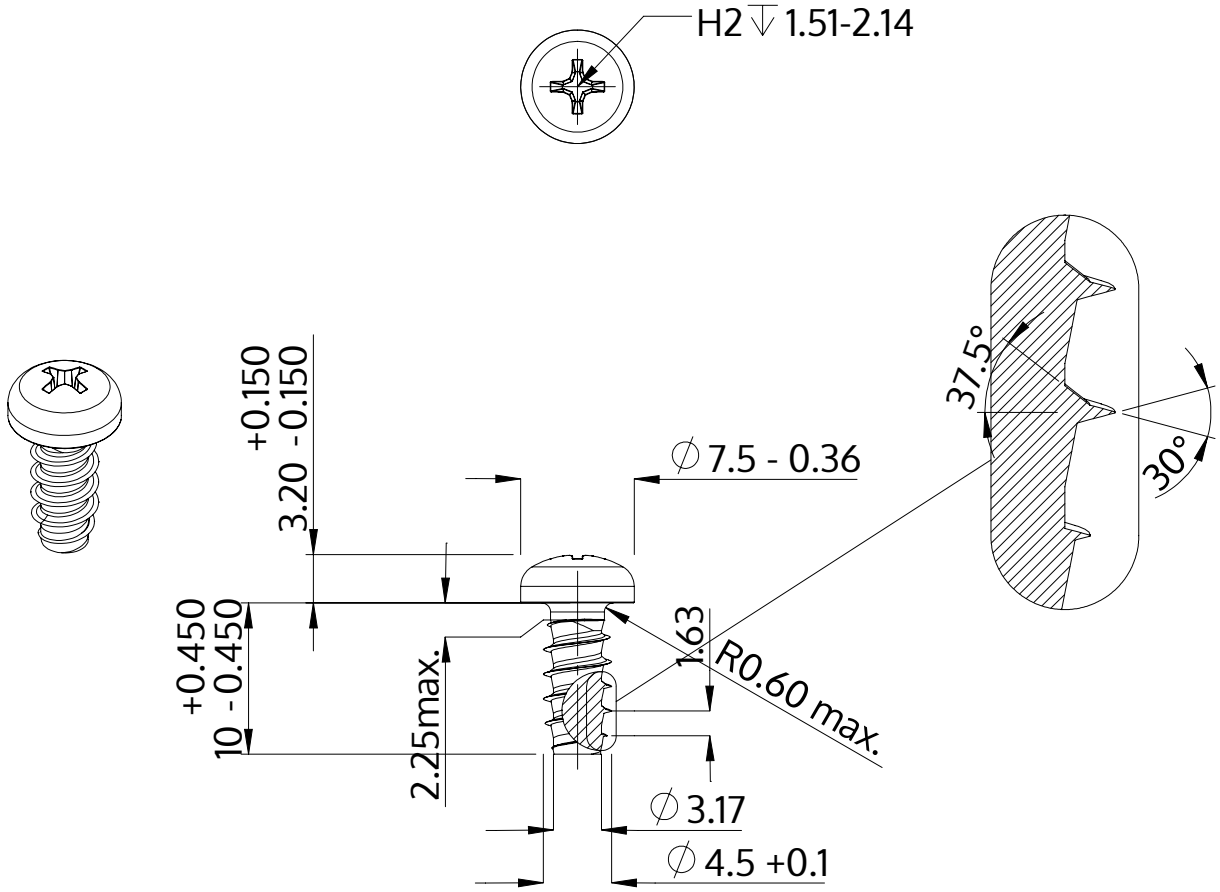

Описание	STP32 4.5x10.0 - H2
Материал	сталь, упрочненная
Поверхность	Оцинковка 5-7µm, термообработка,синий / прозрачный пассивация
Вес	1.496 kg / 1000 Штука

SCREWERK	**STP320450100S**	
Метрический чертеж A4	Шкала None:1	2024-04