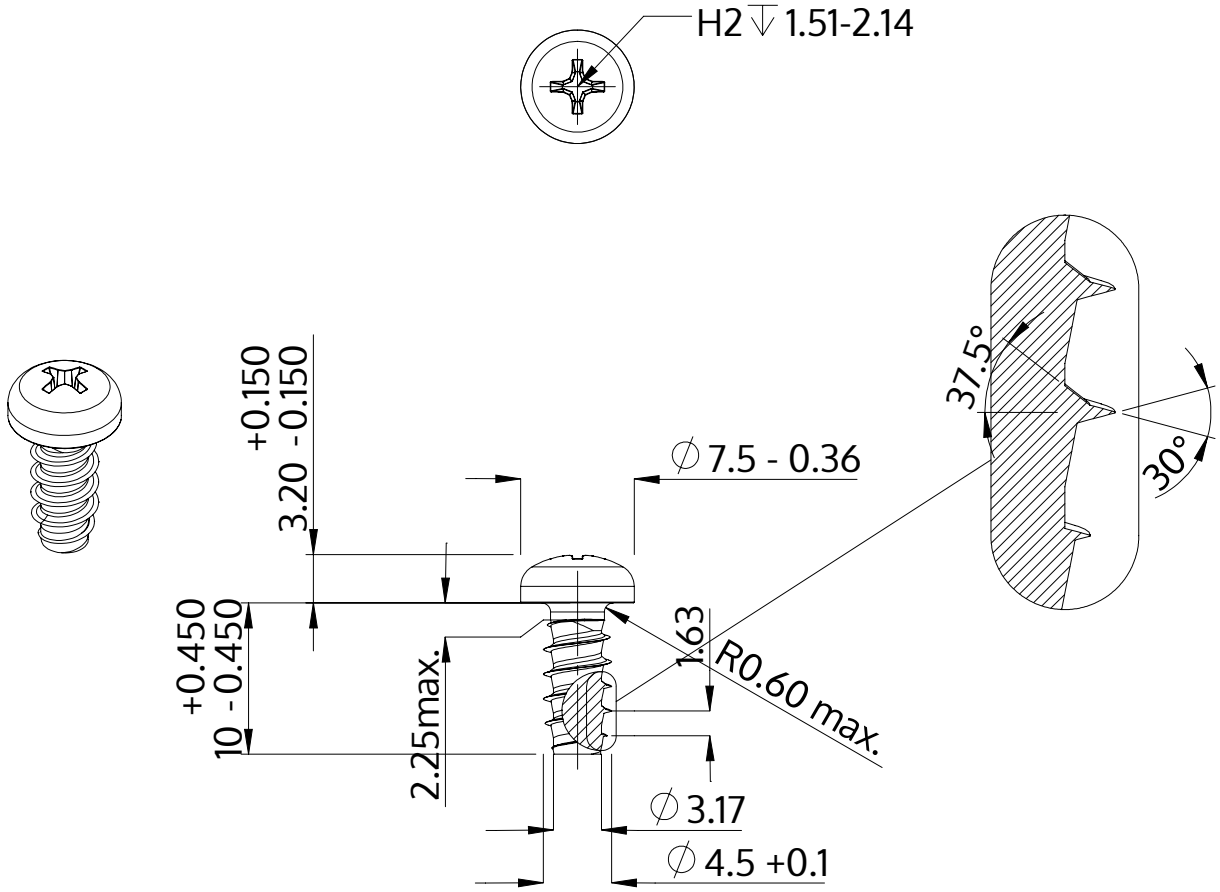

Beskrivning	STP32 4.5x10.0 - H2
Material	rostfritt stål A2
Yta	blank och passiviserad
Vikt	1.523 kg / 1000 styck

SCREWERK	**STP320450100E**	
Metrisk skiss A4	Skala 2:1	2024-10