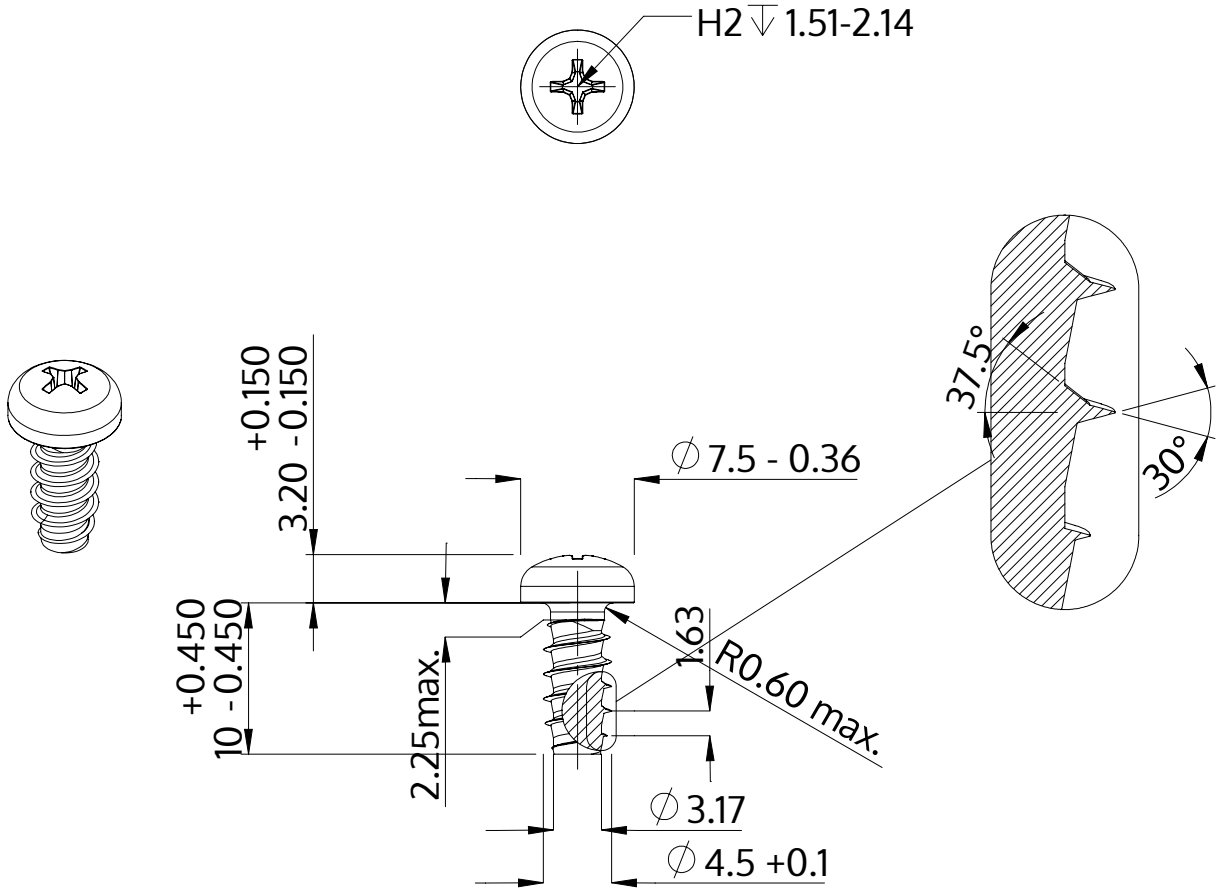

Beschrijving	STP32 4.5x10.0 - H2
Materiaal	veredeld staal
Oppervlak	ZnNi zwart-gepassiveerd, getempert, verzegeld
Gewicht	1.496 kg / 1000 stuk

SCREWERK	**STP320450100B**	
Metrische tekening A4	Schaal None:1	2024-04