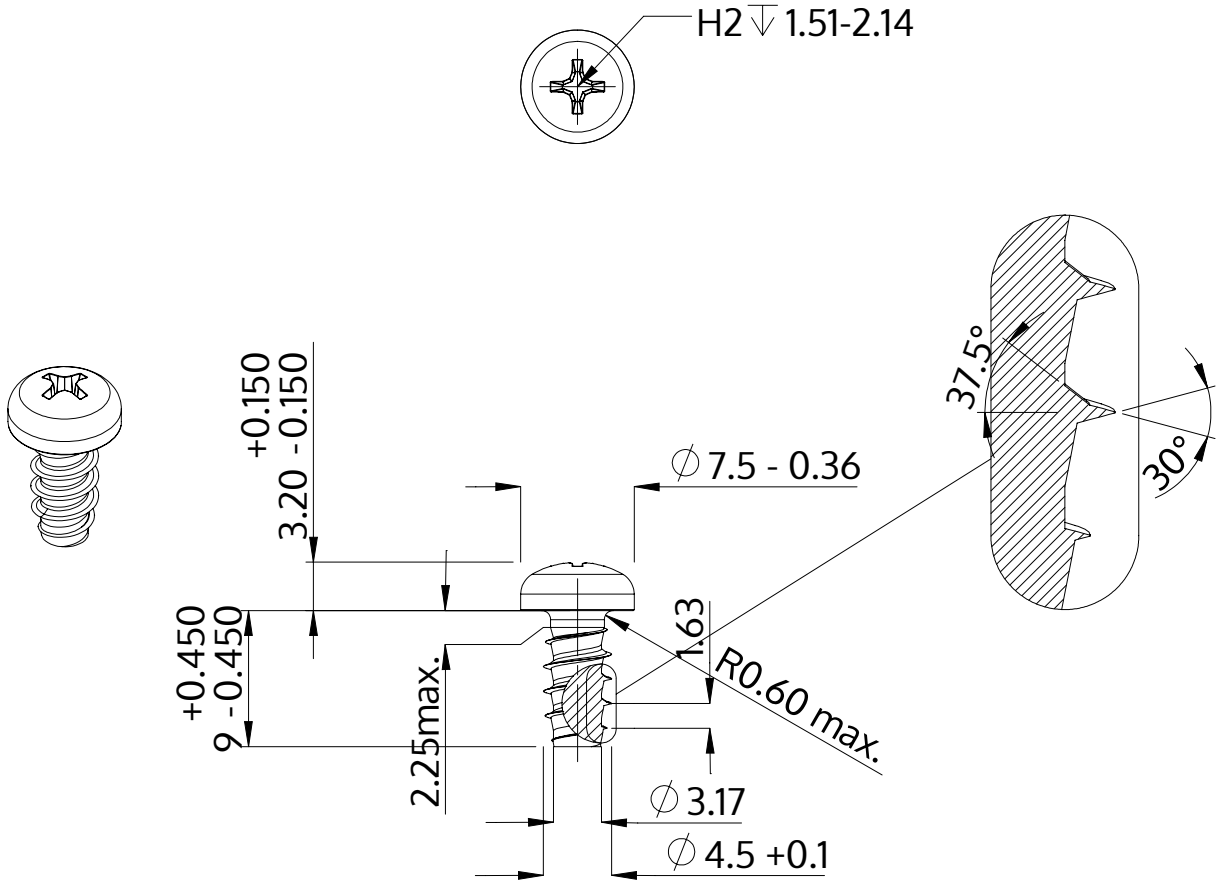

Descrizione	STP32 4.5x9.0 - H2
Materiale	acciaio inossidabile A2
Superficie	bianco-decapato e passivato
Peso	1.446 kg / 1000 pezzi

SCREWERK	**STP320450090E**	
Disegno metrico A4	Scala 2:1	2024-10