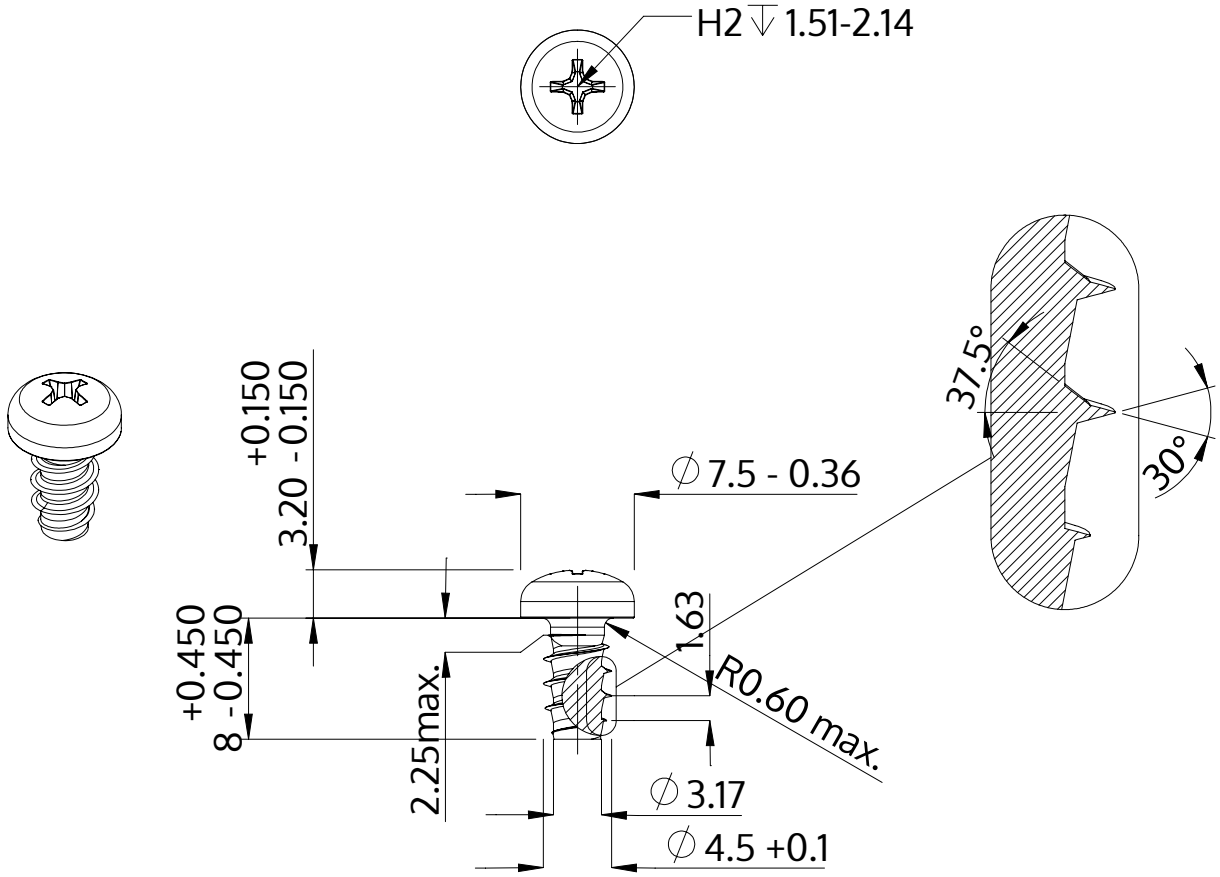

Beschrijving	STP32 4.5x8.0 - H2
Materiaal	veredeld staal
Oppervlak	verzinkt 5-7 µm, getempert, blauw / transparant gepassiveerd
Gewicht	1.369 kg / 1000 stuk

SCREWERK	**STP320450080S**	
Metrische tekening A4	Schaal 2:1	2024-10