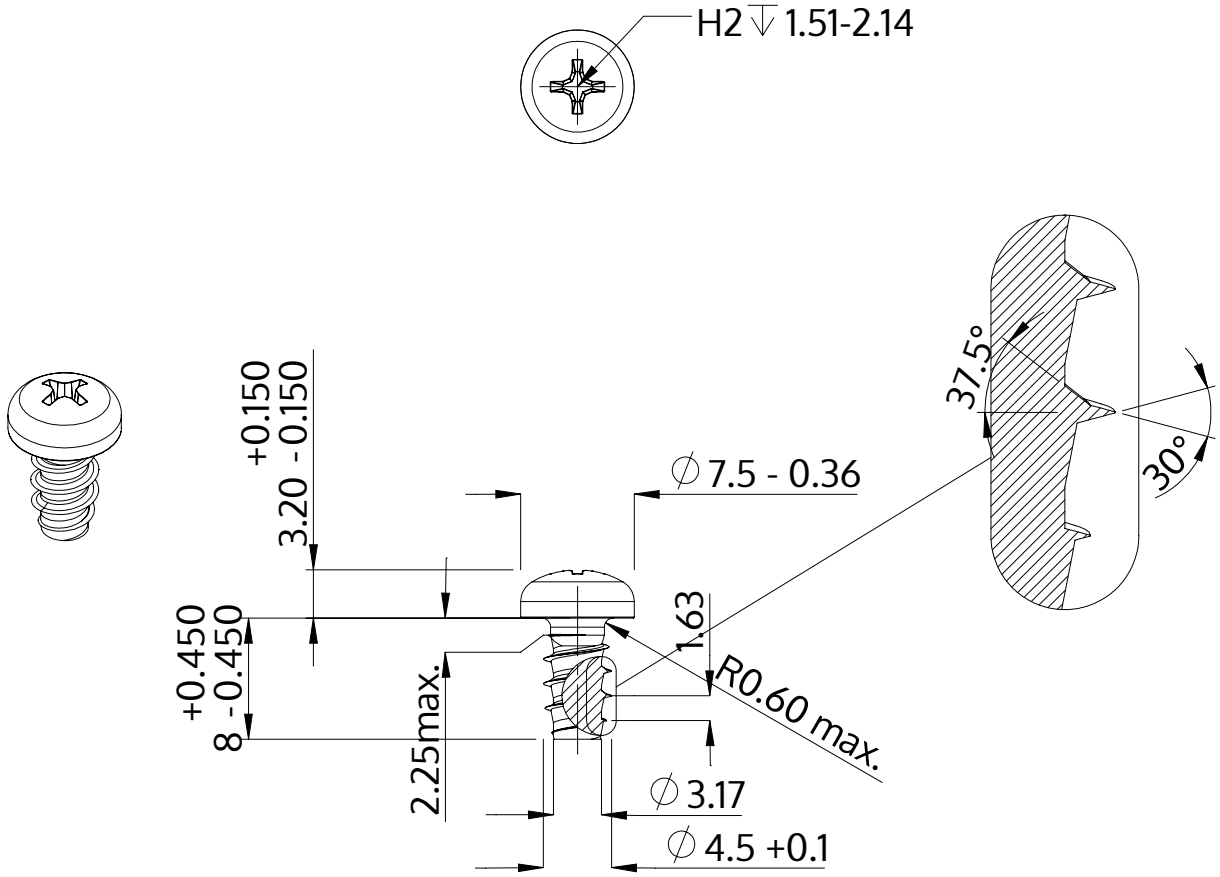

Descriere	STP32 4.5x8.0 - H2
Material	oţel inoxidabil A2
Exterior	neacoperit, murat și pasivat
Greutate	1.342 kg / 1000 unități

SCREWERK	**STP320450080E**	
Desen metric A4	Scalarea None:1	2024-04