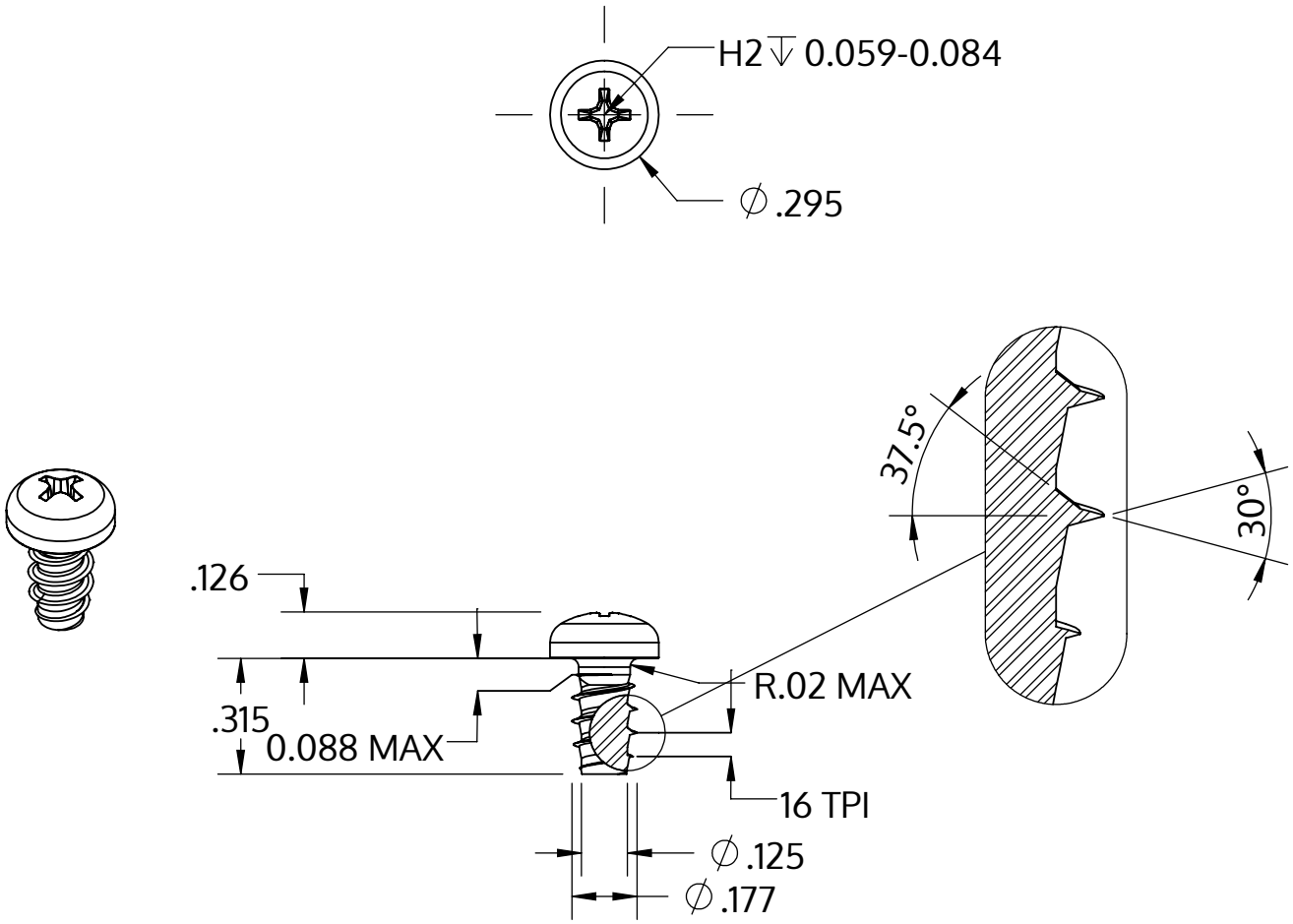

Metric size	M4.5 x 1.63 mm
US size (converted)	#9.5-16
	Tolerances [inch]
Length	+/- 0.017
Head diameter	+0 / -0.014
Head height	+/- 0.005
Thread diameter	+0.003 / -0

Описание	STP32 4.5x8.0 - H2
Материал	Нержавеющая сталь A2
Поверхность	Светлый отжиг и пассивация
Вес	1.369 kg / 1000 Штука

SCREWERK	**STP320450080E**	
_Zoll Zeichnung Größe A	Шкала 2:1	2024-10