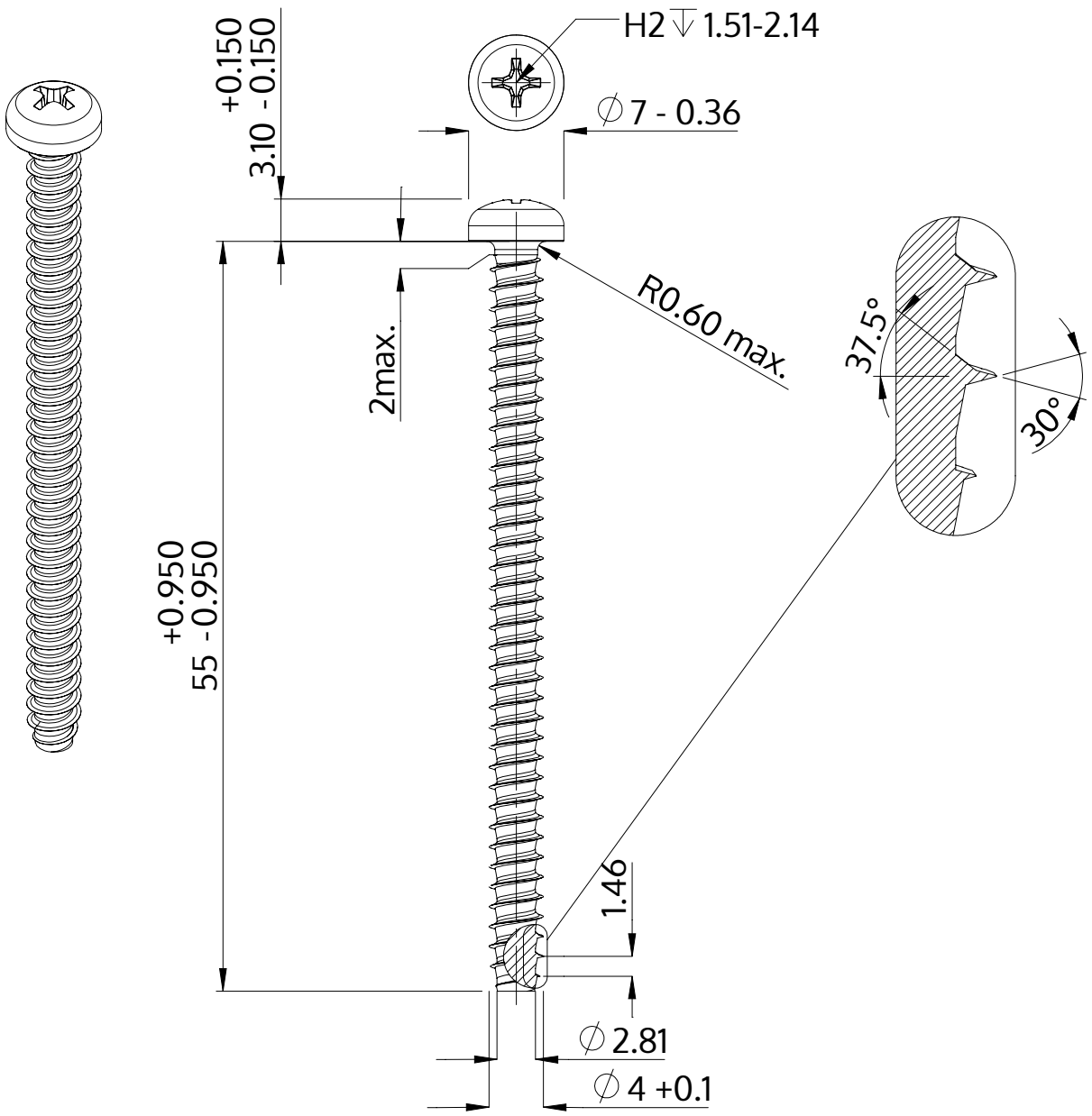


| | |
|---|---|
| Description | STP32 4.0x55.0 - H2 |
| Matière | Acier,trempé et revenu |
| Surface | Zinc Nickel passivé noir, trempée, scéllée |
| Poids | 3.948 kg / 1000 Unité |

| | | |
|---|---|---|
| SCREWERK | **STP320400550B** | |
| Dessin métrique A4 | Redimensionner 2:1 | 2024-10 |