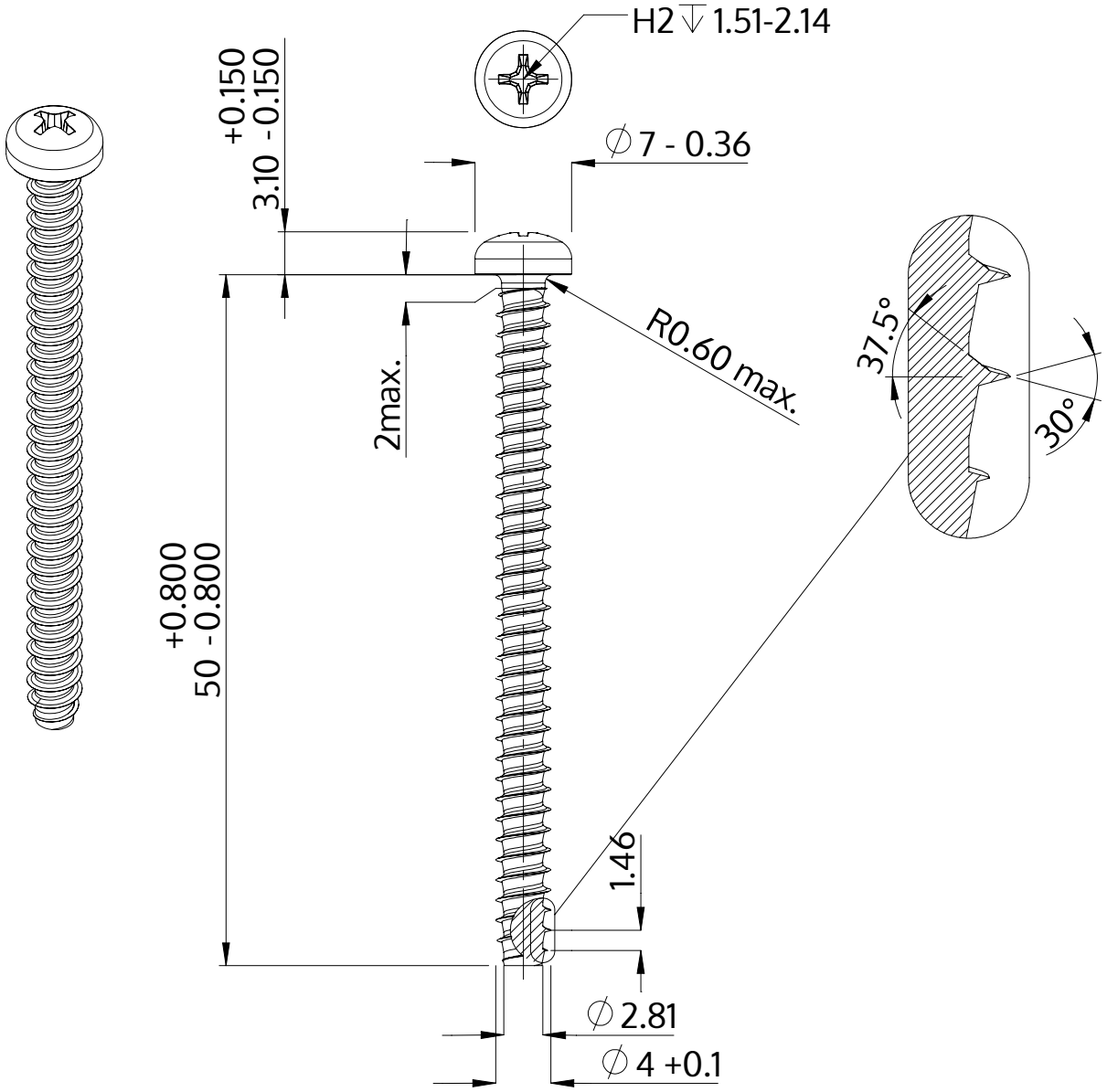

Описание	STP32 4.0x50.0 - H2
Материал	стомана, закалена
Повърхност	Цинково покритие 5-7 µm,топлинна обработка, синьо / прозрачно пасивиране
Тегло	3.645 kg / 1000 Бройка

SCREWERK	**STP320400500S**	
Метричен дизайн A4	Мащаб 2:1	2024-10