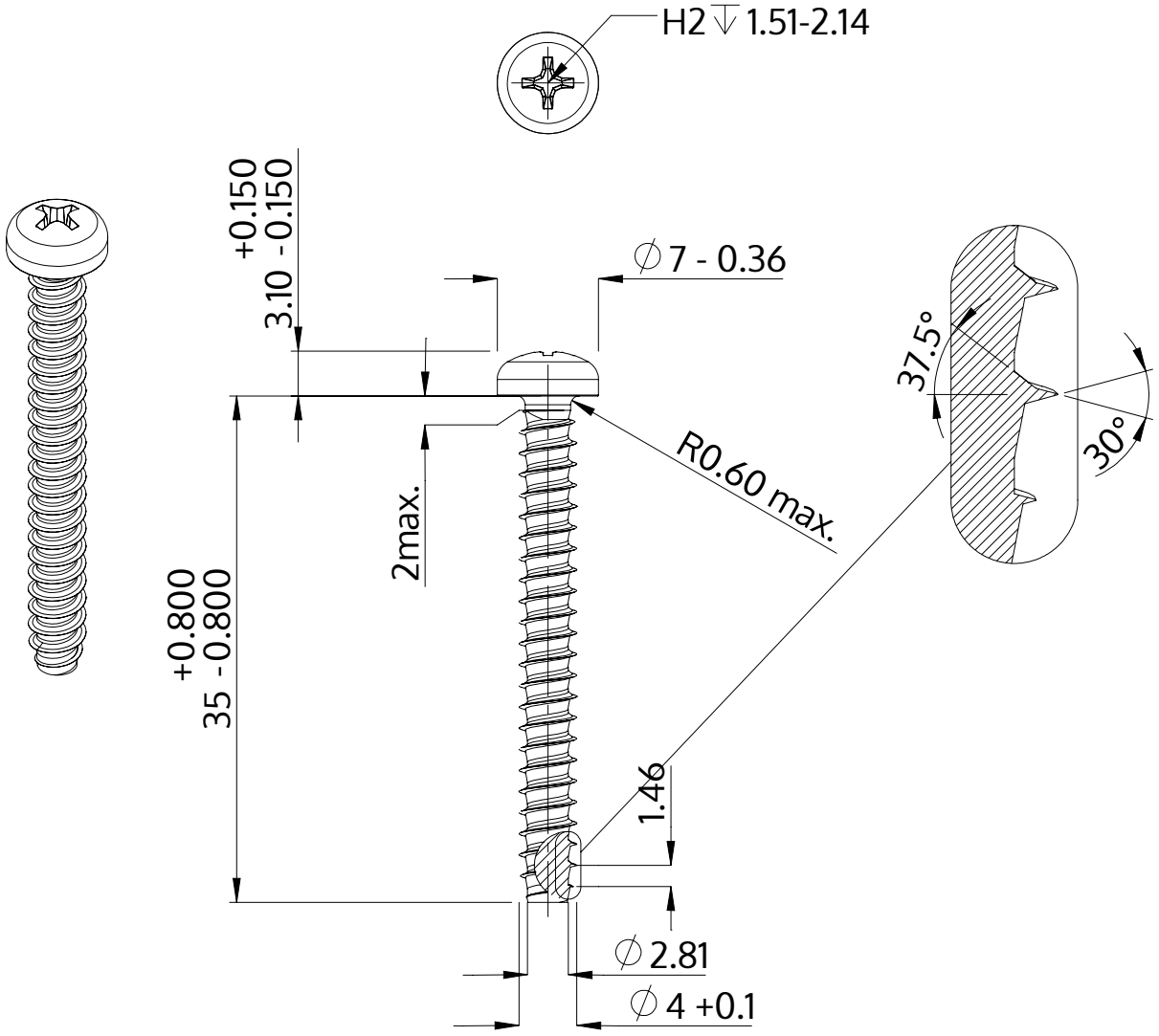

Описание	STP32 4.0x35.0 - H2
Материал	Нержавеющая сталь A2
Поверхность	Светлый отжиг и пассивация
Вес	2.735 kg / 1000 Штука

SCREWERK	**STP320400350E**	
Метрический чертеж A4	Шкала 2:1	2024-10