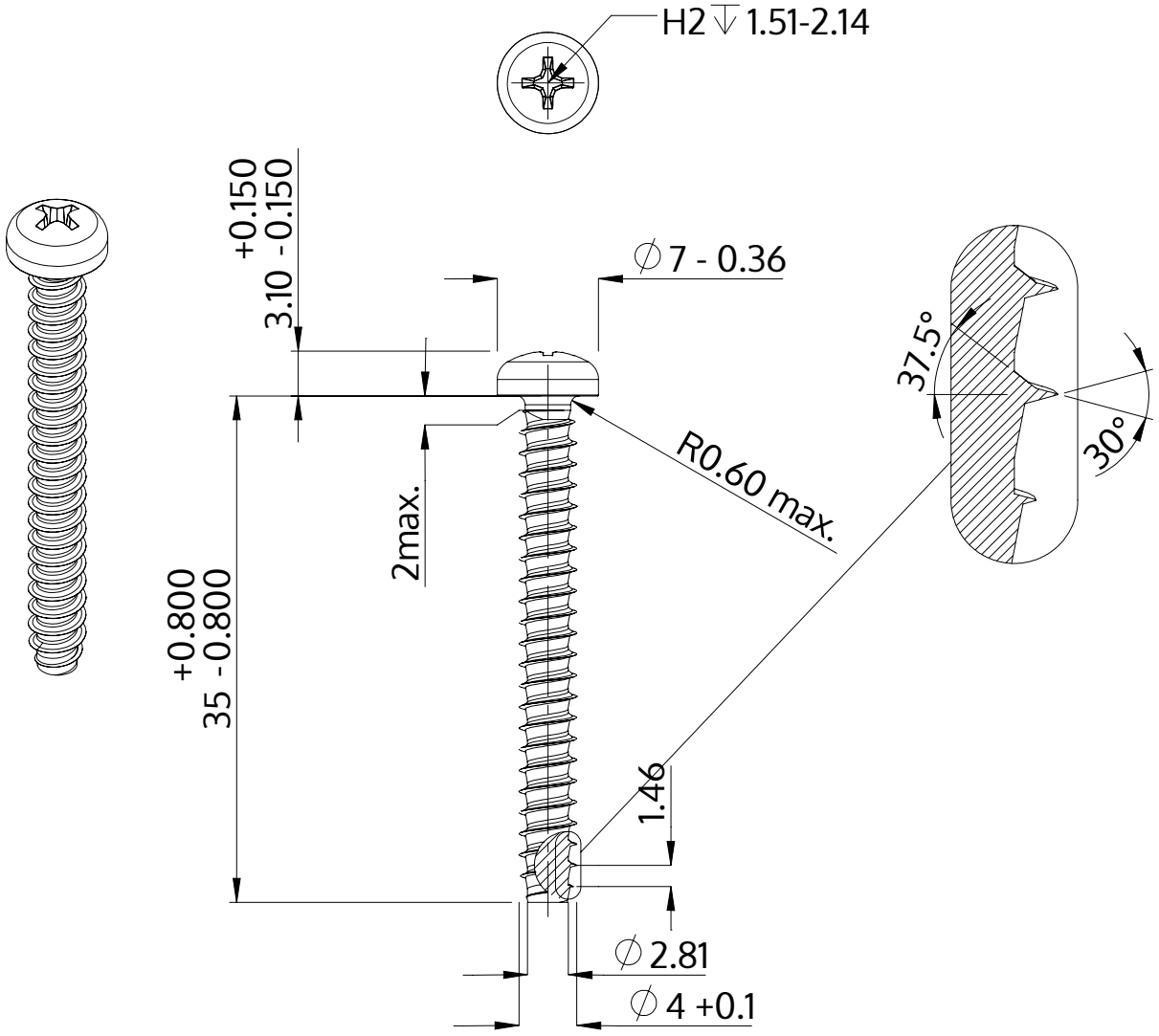

Descrizione	STP32 4.0x35.0 - H2
Materiale	acciaio inossidabile A4
Superficie	bianco-decapato e passivato
Peso	2.735 kg / 1000 pezzi

SCREWERK	**STP320400350C**	
Disegno metrico A4	Scala None:1	2024-04