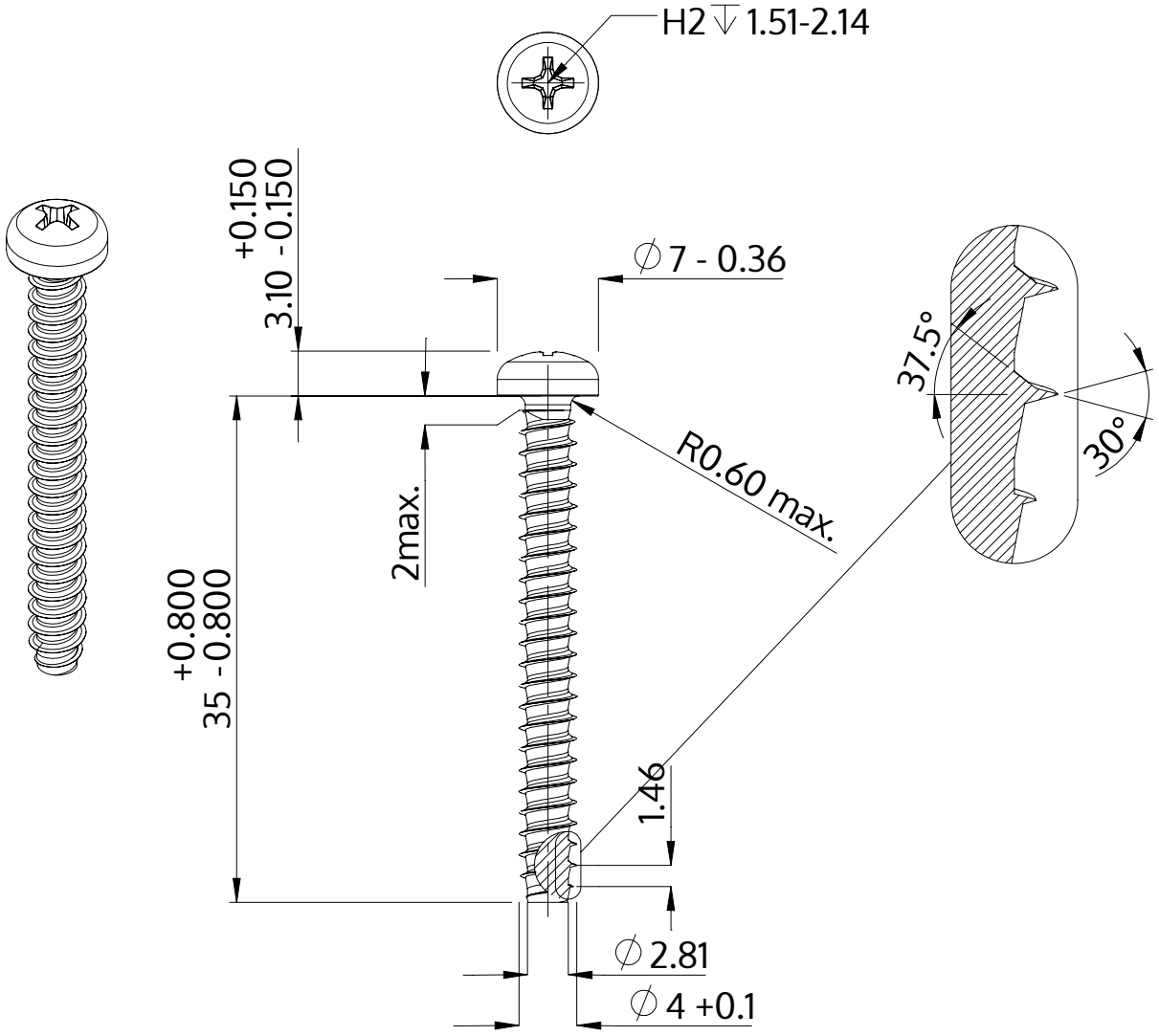

Açıklaması	STP32 4.0x35.0 - H2
Malzeme	Çelik, sertleştirilmiş
Kaplama	ZnNi siyah-pasifleştirilmiştir, temperlenmistir, kaplanmış
Ağırlık	2.735 kg / 1000 Adet

SCREWERK	**STP320400350B**	
Metrik çizim A4	Ölçeklendirme None:1	2024-04