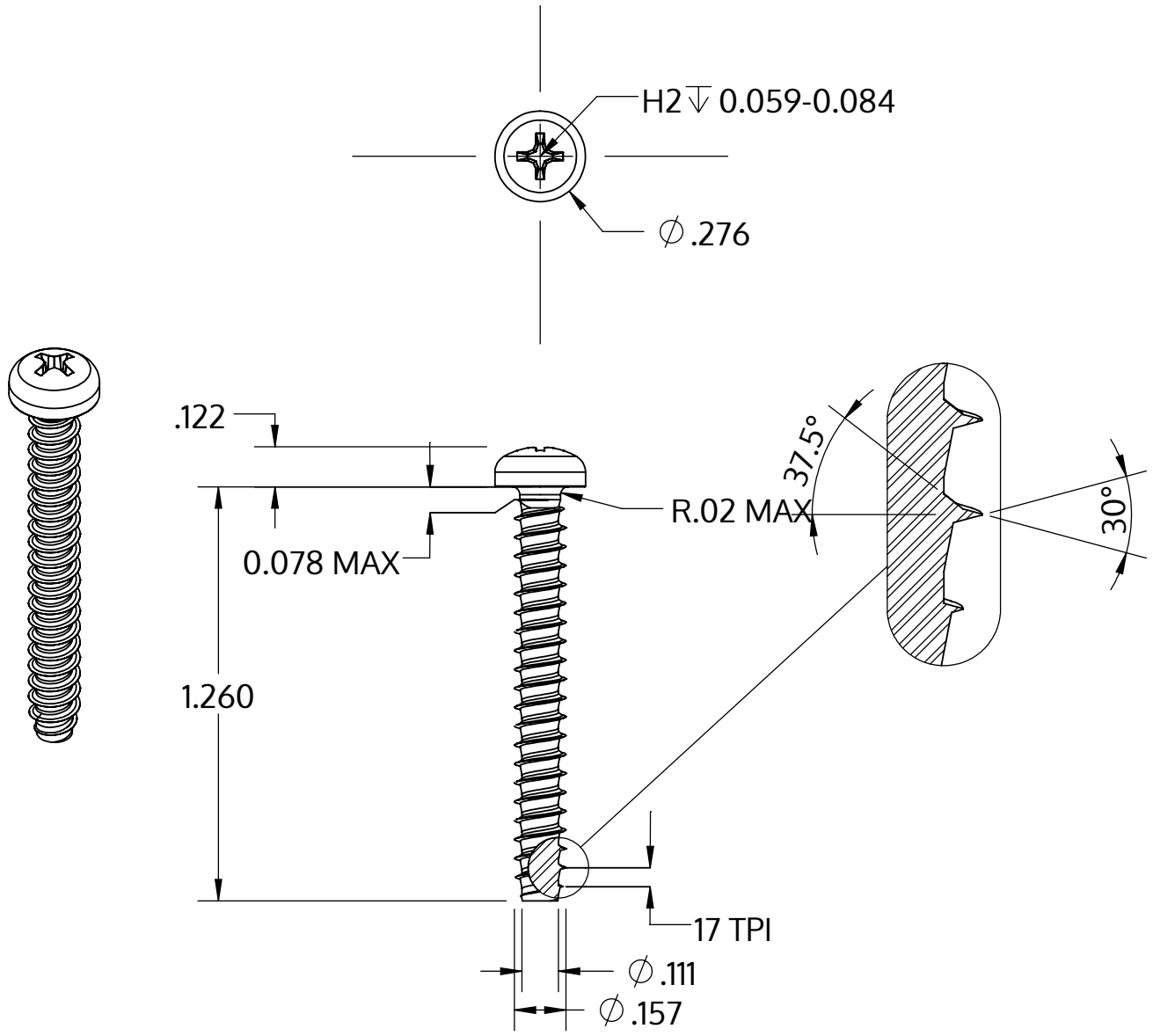


| | |
|---|---|
| Metric size | M4 x 1.46 mm |
| US size (converted) | #8-17 |
| | Tolerances [inch] |
| Length | +/- 0.031 |
| Head diameter | +0 / -0.014 |
| Head height | +/- 0.005 |
| Thread diameter | +0.003 / -0 |

| | |
|---|---|
| Popis | STP32 4.0x32.0 - H2 |
| Materiál | Temperovaná ocel |
| Povrch | Pozinkovaná 5-7 µm, temperovaná, modrá, pasivovaná průhledně |
| Hmotnost | 2.553 kg / 1000 Kus |

| | | |
|---|---|---|
| SCREWERK | **STP320400320S** | |
| _Zoll Zeichnung Größe A | Měřítko 2:1 | 2024-05 |