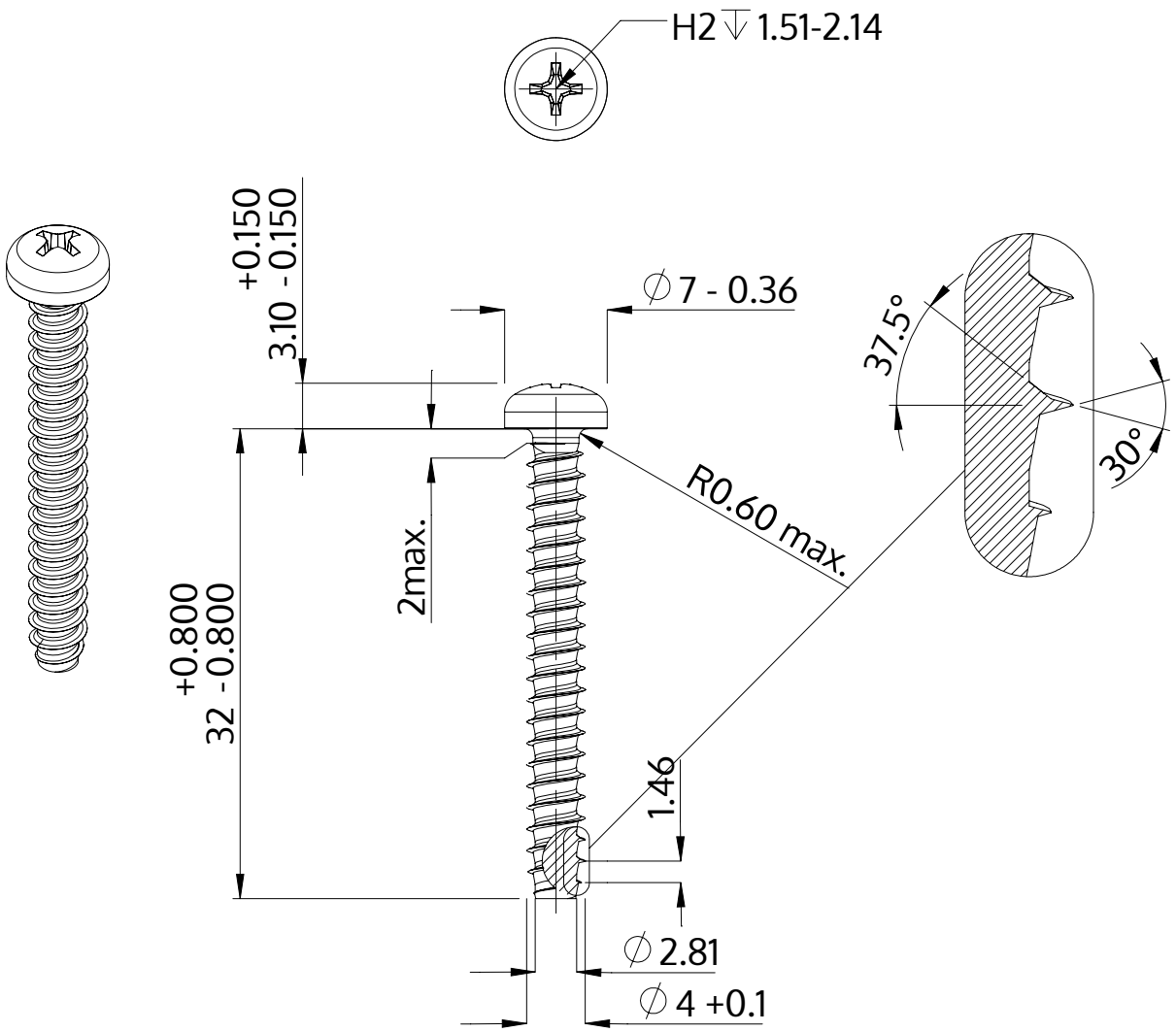

Описание	STP32 4.0x32.0 - H2
Материал	Нержавеющая сталь A2
Поверхность	Светлый отжиг и пассивация
Вес	2.553 kg / 1000 Штука

SCREWERK	**STP320400320E**	
Метрический чертеж A4	Шкала None:1	2024-04