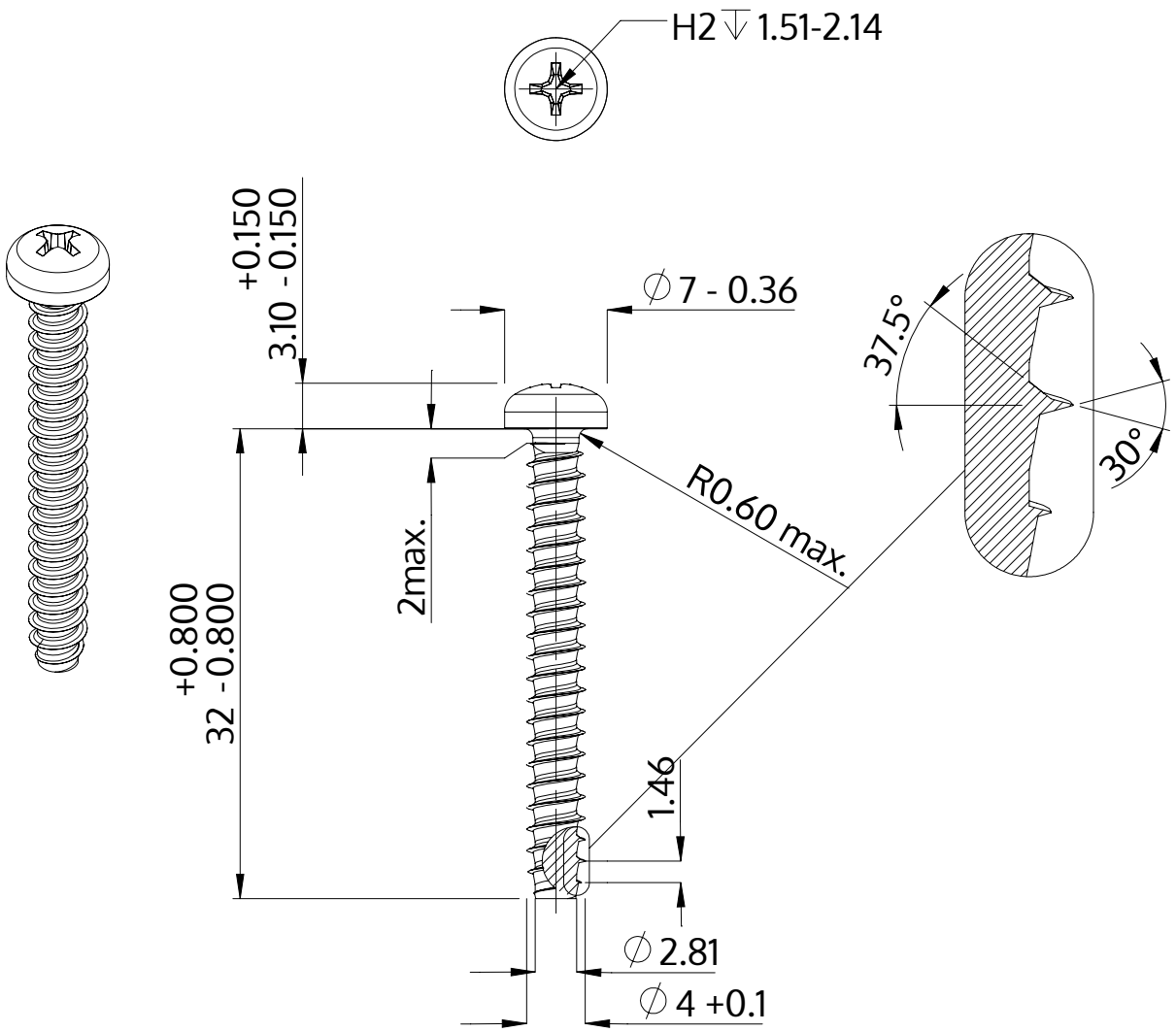

Beschreibung	STP32 4.0x32.0 - H2
Werkstoff	Edelstahl A4
Oberfläche	blank, gebeizt und passiviert
Gewicht	2.553 kg / 1000 Stück

SCREWERK	**STP320400320C**	
Metrische Zeichnung A4	Skalierung 2:1	2024-05