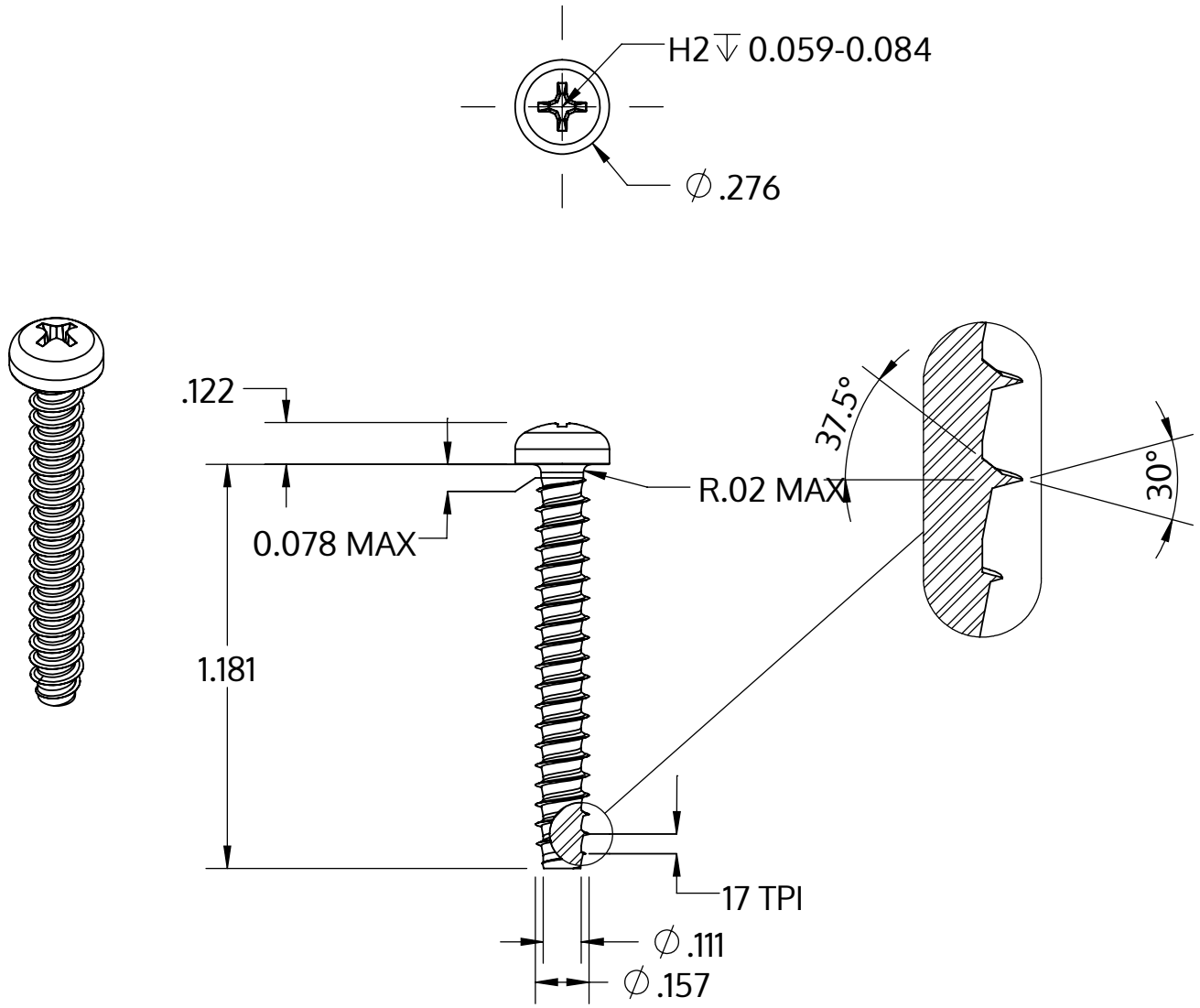

Metric size	M4 x 1.46 mm
US size (converted)	#8-17
	Tolerances [inch]
Length	+/- 0.025
Head diameter	+0 / -0.014
Head height	+/- 0.005
Thread diameter	+0.003 / -0

Описание	STP32 4.0x30.0 - H2
Материал	стомана, закалена
Повърхност	Цинково покритие 5-7 µm,топлинна обработка, синьо / прозрачно пасивиране
Тегло	2.432 kg / 1000 Бройка

SCREWERK	**STP320400300S**	
_Zoll Zeichnung Größe A	Мащаб 2:1	2024-10