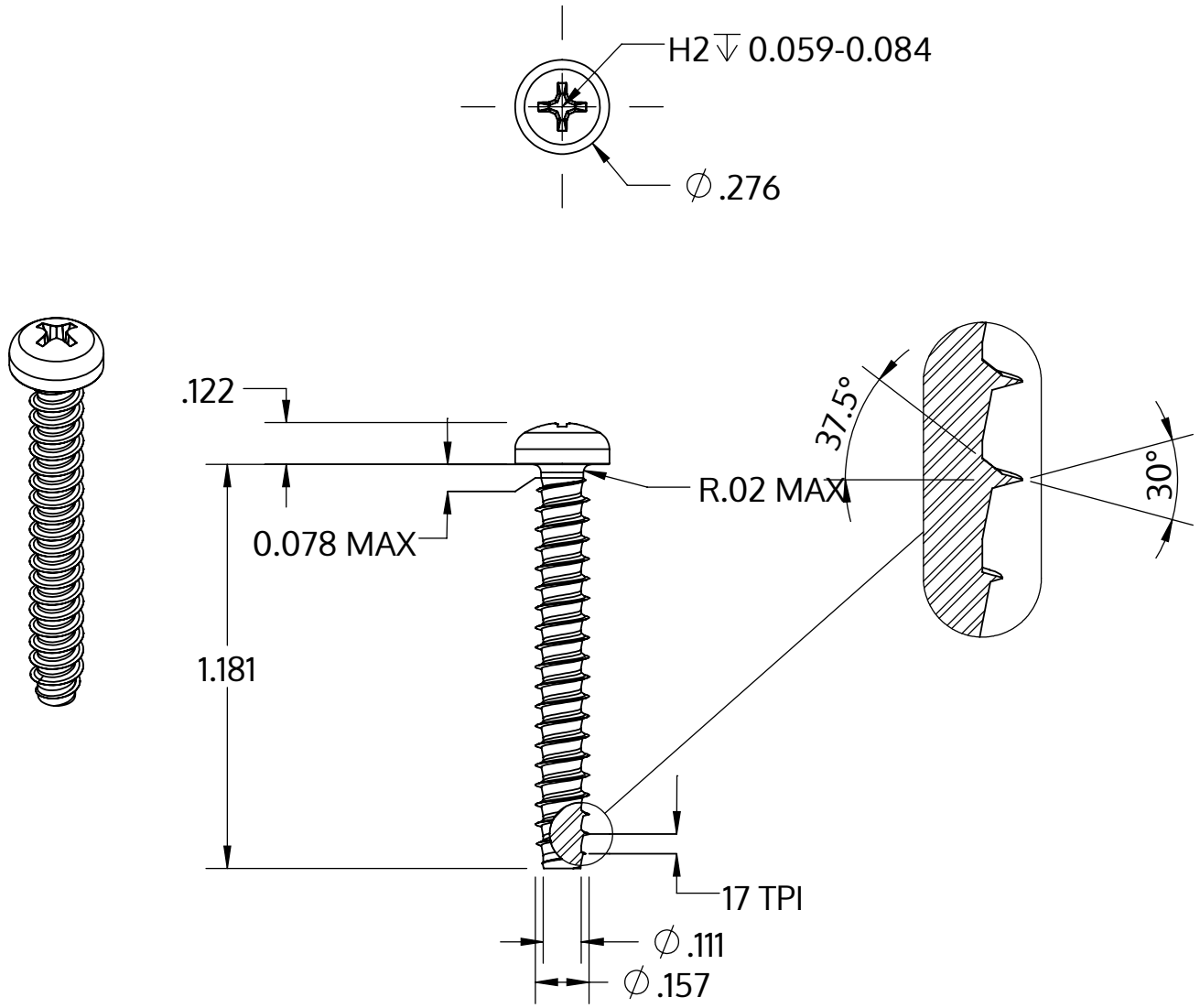

Metric size	M4 x 1.46 mm
US size (converted)	#8-17
	Tolerances [inch]
Length	+/- 0.025
Head diameter	+0 / -0.014
Head height	+/- 0.005
Thread diameter	+0.003 / -0

Beskrivning	STP32 4.0x30.0 - H2
Material	rostfritt stål A2
Yta	blank och passiviserad
Vikt	2.432 kg / 1000 styck

SCREWERK	**STP320400300E**	
_Zoll Zeichnung Größe A	Skala None:1	2024-04