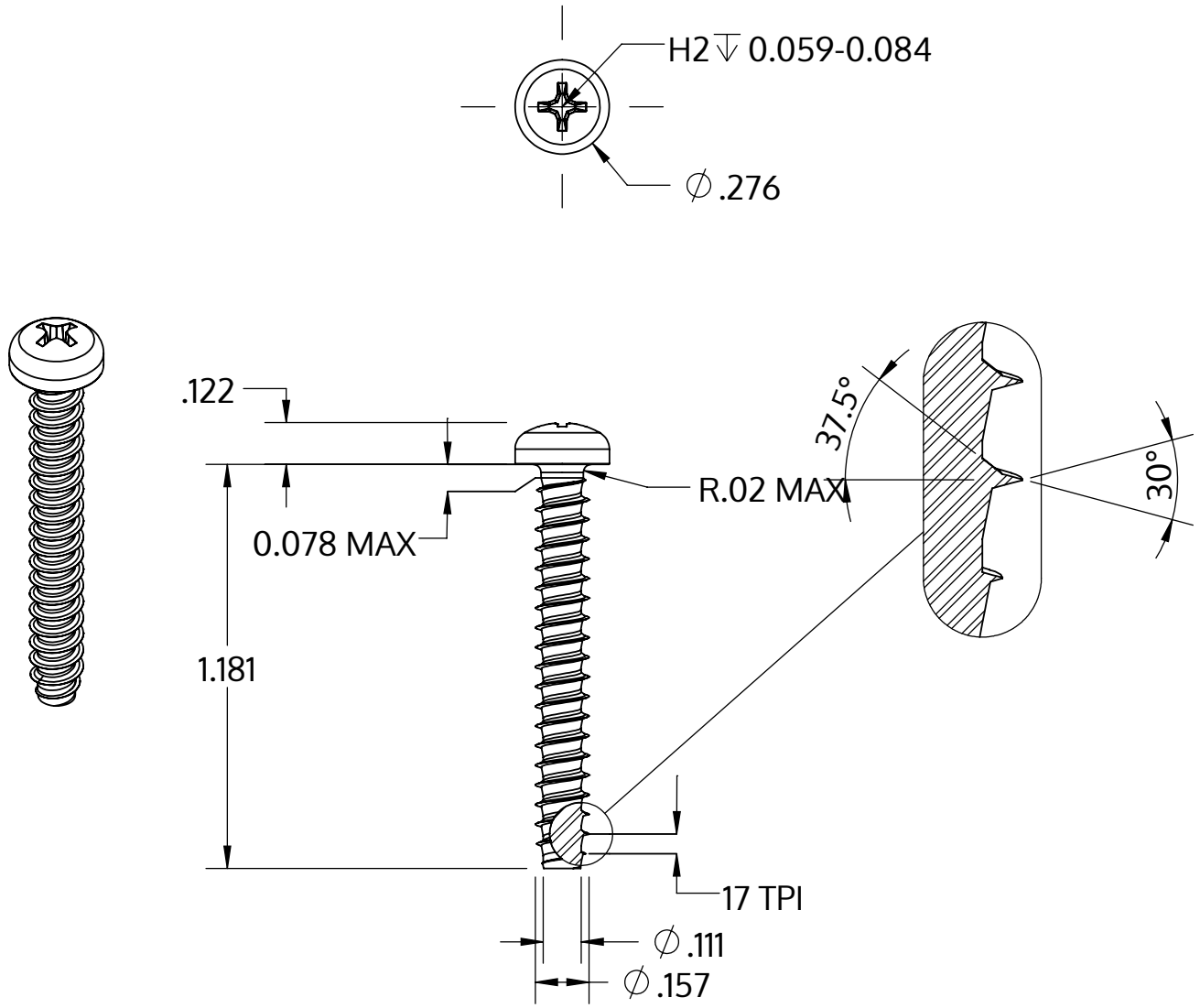

Metric size	M4 x 1.46 mm
US size (converted)	#8-17
	Tolerances [inch]
Length	+/- 0.025
Head diameter	+0 / -0.014
Head height	+/- 0.005
Thread diameter	+0.003 / -0

Opis	STP32 4.0x30.0 - H2
Materiał	Stal szlachetna A4
Powierzchnia	Prosta, bejcowana i pasywowana
Waga	2.432 kg / 1000 sztuk

SCREWERK	**STP320400300C**	
_Zoll Zeichnung Größe A	Skala 2:1	2024-05