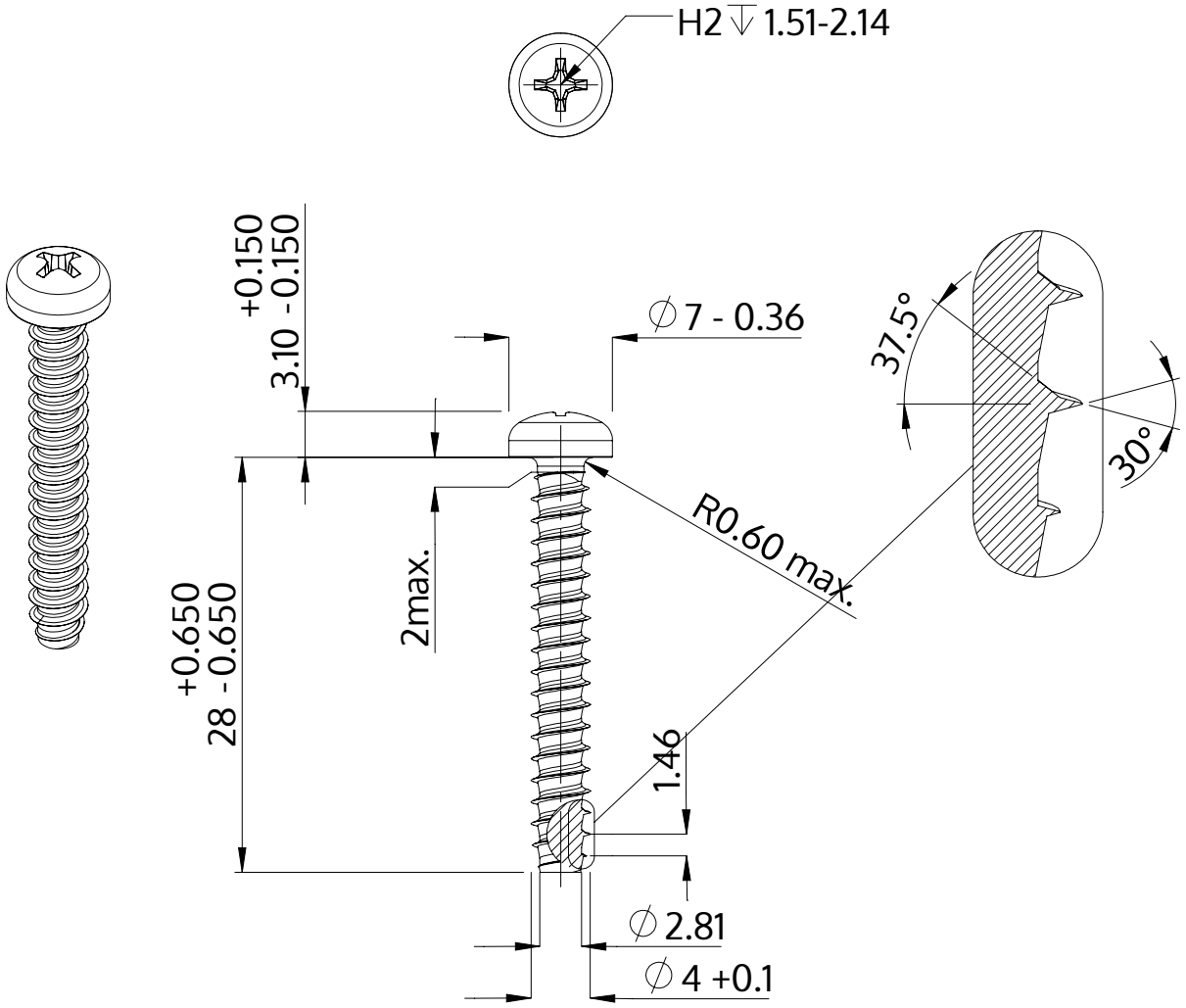

Descripción	STP32 4.0x28.0 - H2
Material	Acero Inoxidable
Superficie	Laminado brillante, barnizado y pasivado
Peso	2.311 kg / 1000 Piezas

SCREWERK	**STP320400280C**	
Diseño métrico	Escalada 2:1	2024-10