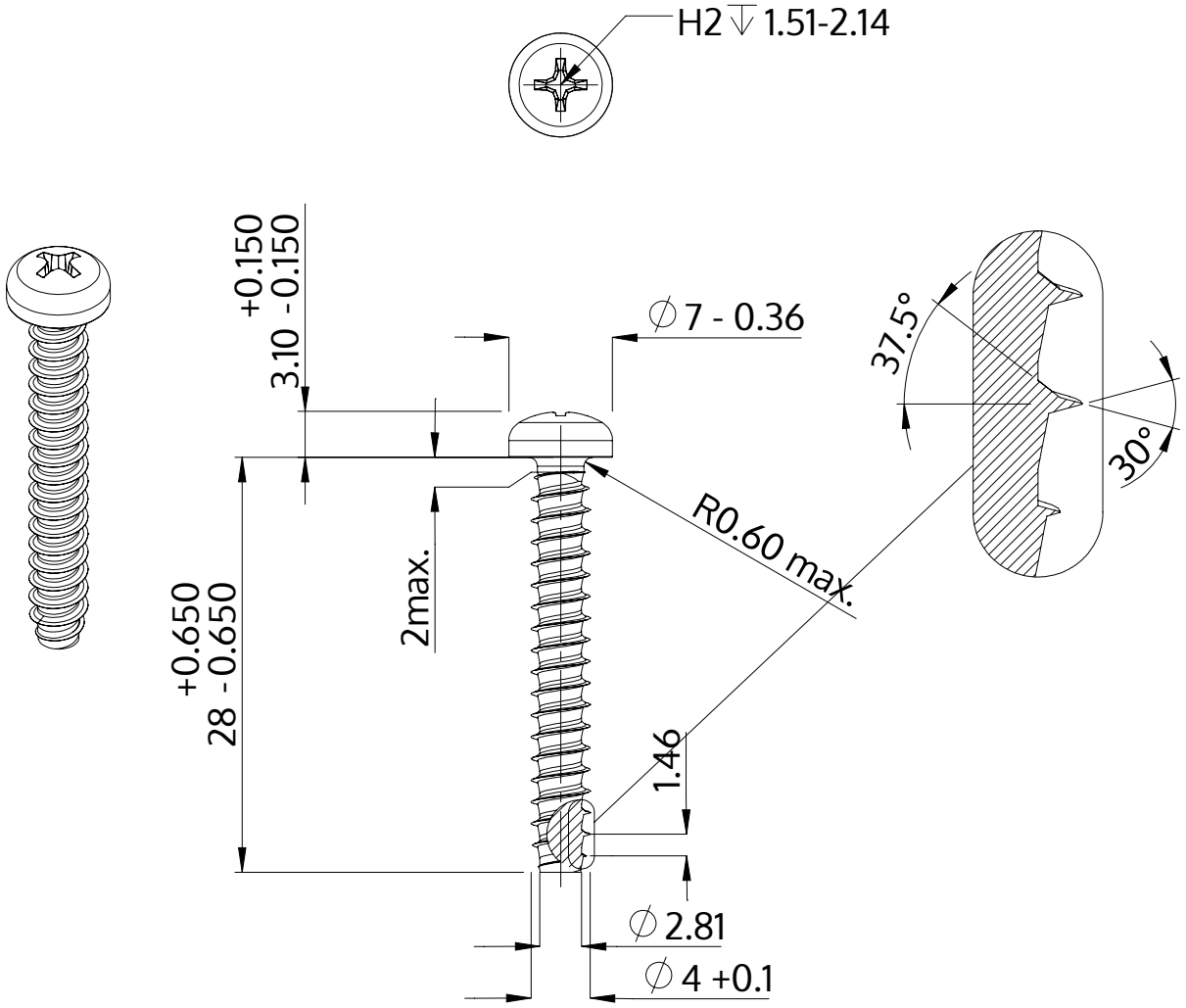

Beskrivning	STP32 4.0x28.0 - H2
Material	stål, härdat
Yta	ZnNi svart-passiviserad/Cr-VI-fri, härdad, förseglad
Vikt	2.311 kg / 1000 styck

SCREWERK	**STP320400280B**	
Metrisk skiss A4	Skala None:1	2024-04