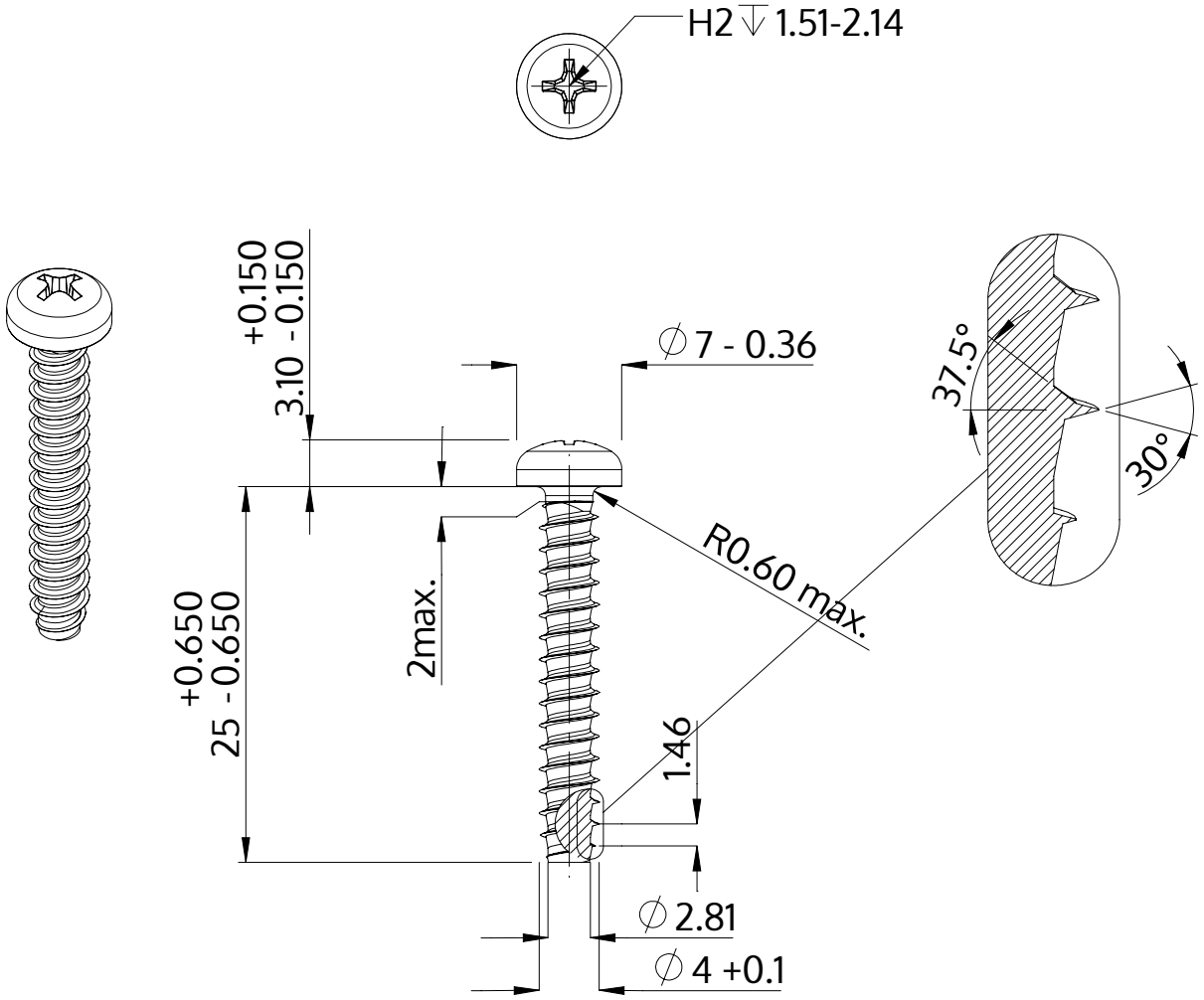

Descripción	STP32 4.0x25.0 - H2
Material	Acero, endurecido
Superficie	galvanizado 5-7 micras, recocido, azul / pasivado transparente
Peso	2.129 kg / 1000 Piezas

SCREWERK	**STP320400250S**	
Diseño métrico	Escalada 2:1	2024-10