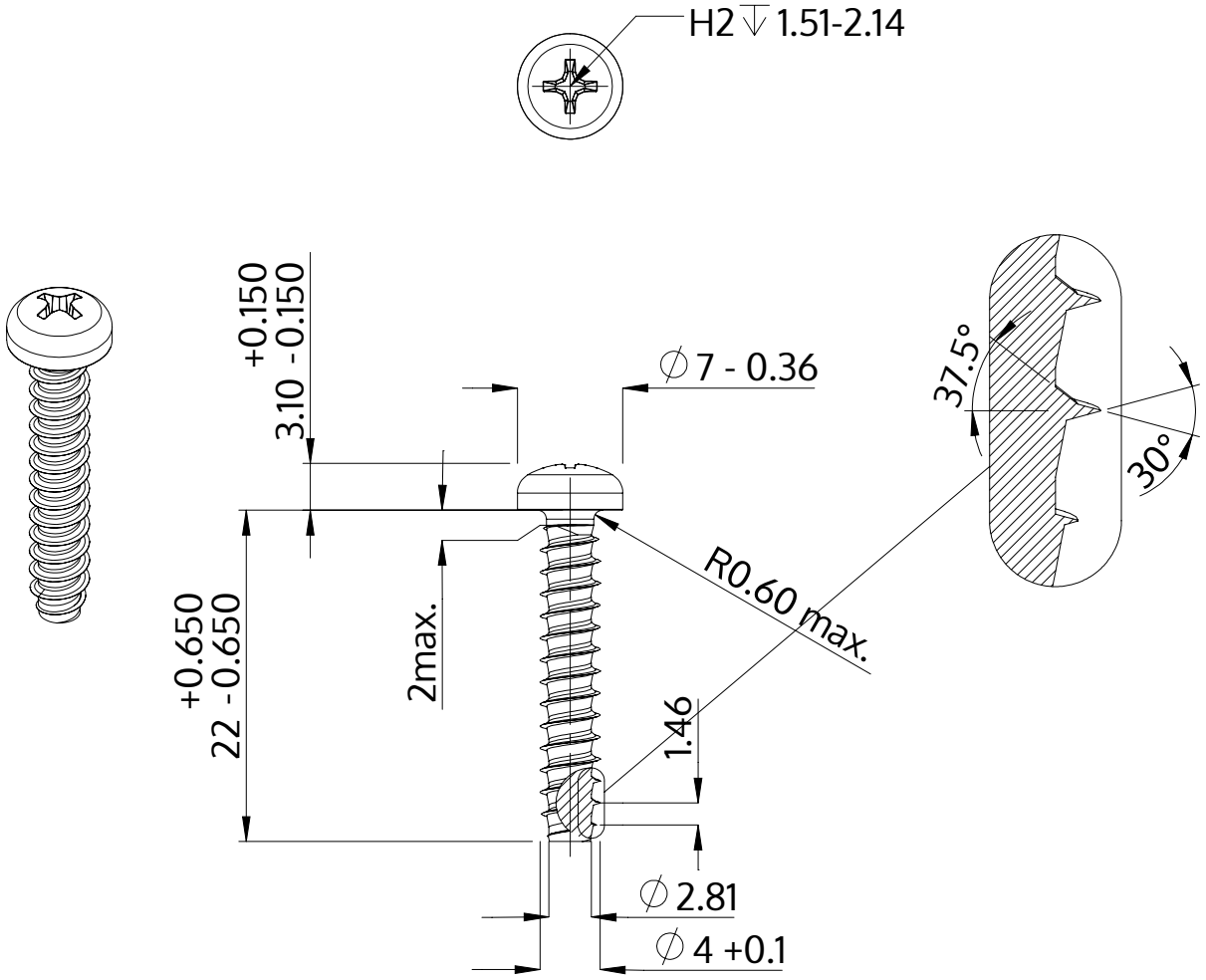

Descriere	STP32 4.0x22.0 - H2
Material	oţel inoxidabil A4
Exterior	neacoperit, murat și pasivat
Greutate	1.947 kg / 1000 unități

SCREWERK	**STP320400220C**	
Desen metric A4	Scalarea 2:1	2024-10