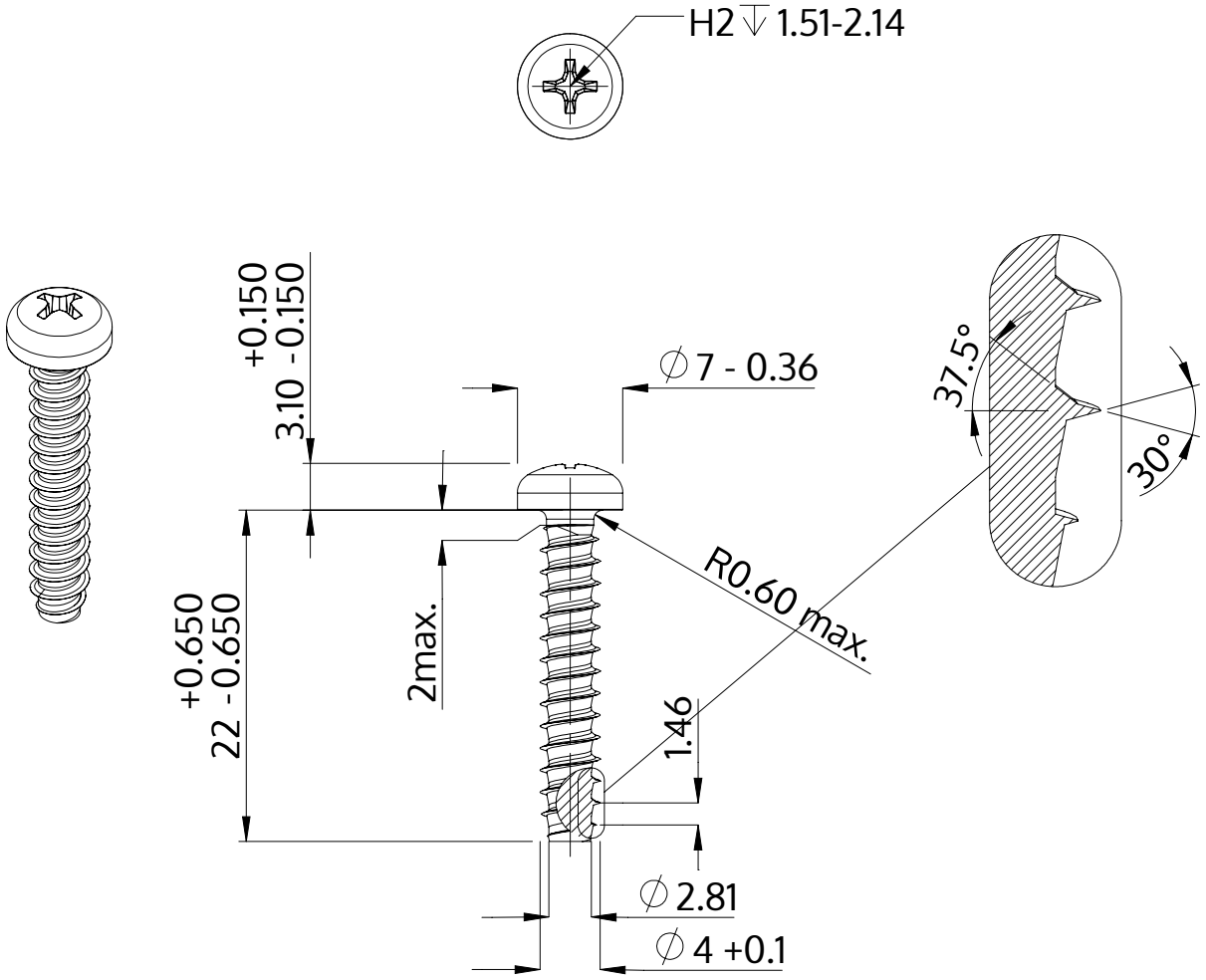

Popis	STP32 4.0x22.0 - H2
Materiál	Nerezová ocel A4
Povrch	holá, mořená a pásová ocel
Hmotnost	1.947 kg / 1000 Kus

SCREWERK	**STP320400220C**	
Metric výkres A4	Měřítko 2:1	2024-10