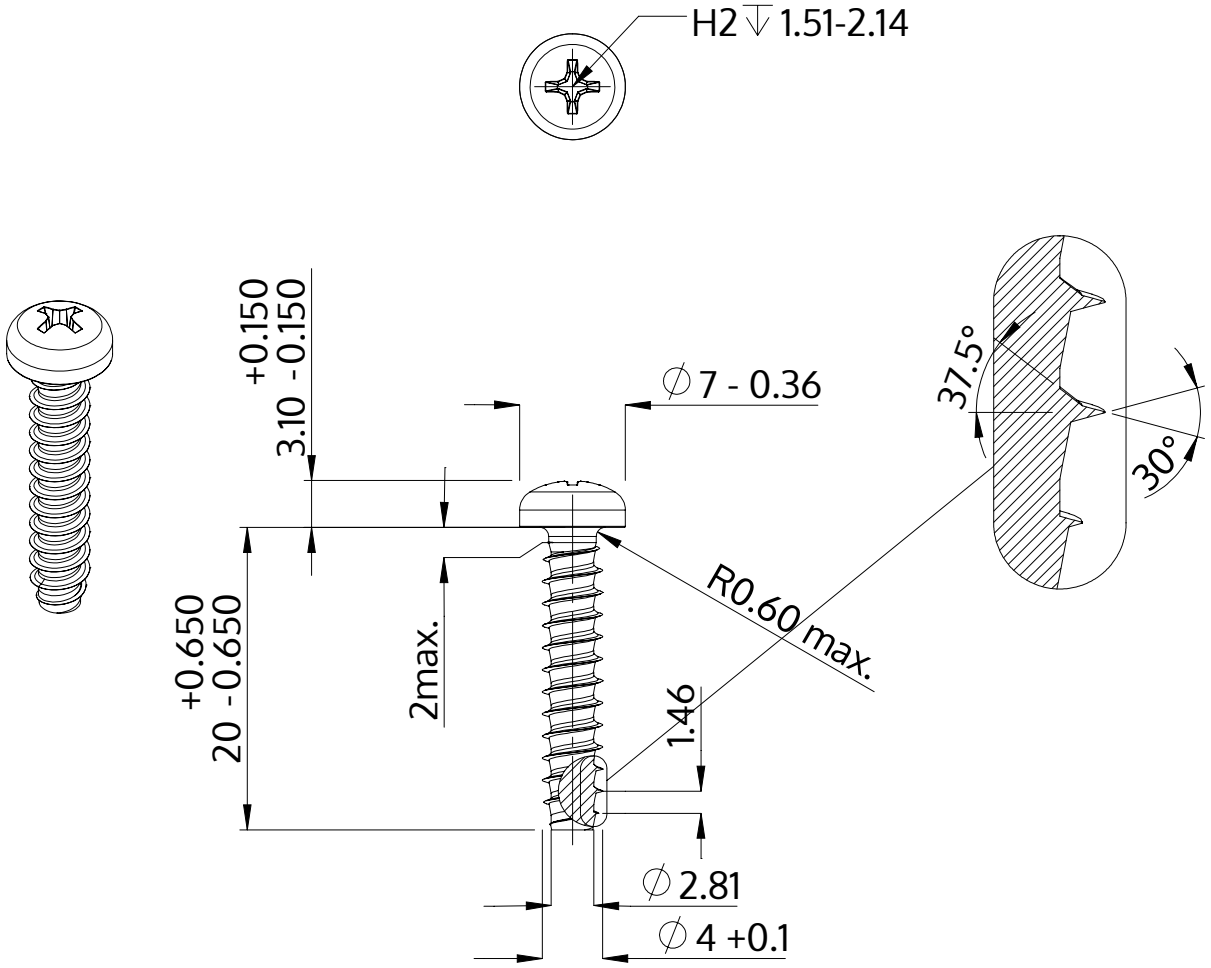

Opis	STP32 4.0x20.0 - H2
Materiał	Stal szlachetna A4
Powierzchnia	Prosta, bejcowana i pasywowana
Waga	1.826 kg / 1000 sztuk

SCREWERK	**STP320400200C**	
Rysunek metryczny A4	Skala 2:1	2024-10