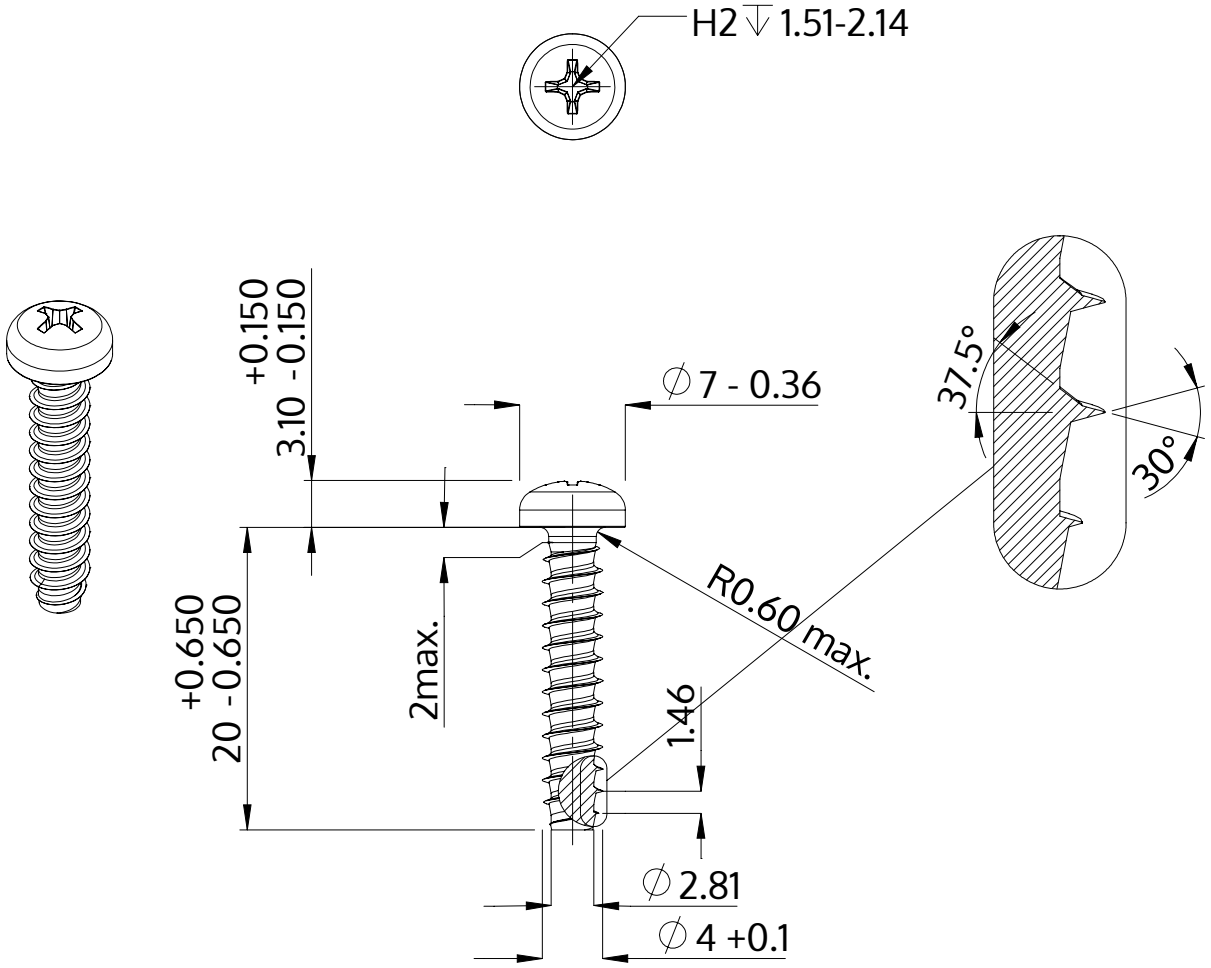

Описание	STP32 4.0x20.0 - H2
Материал	неръждаема стомана A4
Повърхност	гланциран, полиран, пасиваран
Тегло	1.826 kg / 1000 Бройка

SCREWERK	**STP320400200C**	
Метричен дизайн A4	Мащаб 2:1	2024-10