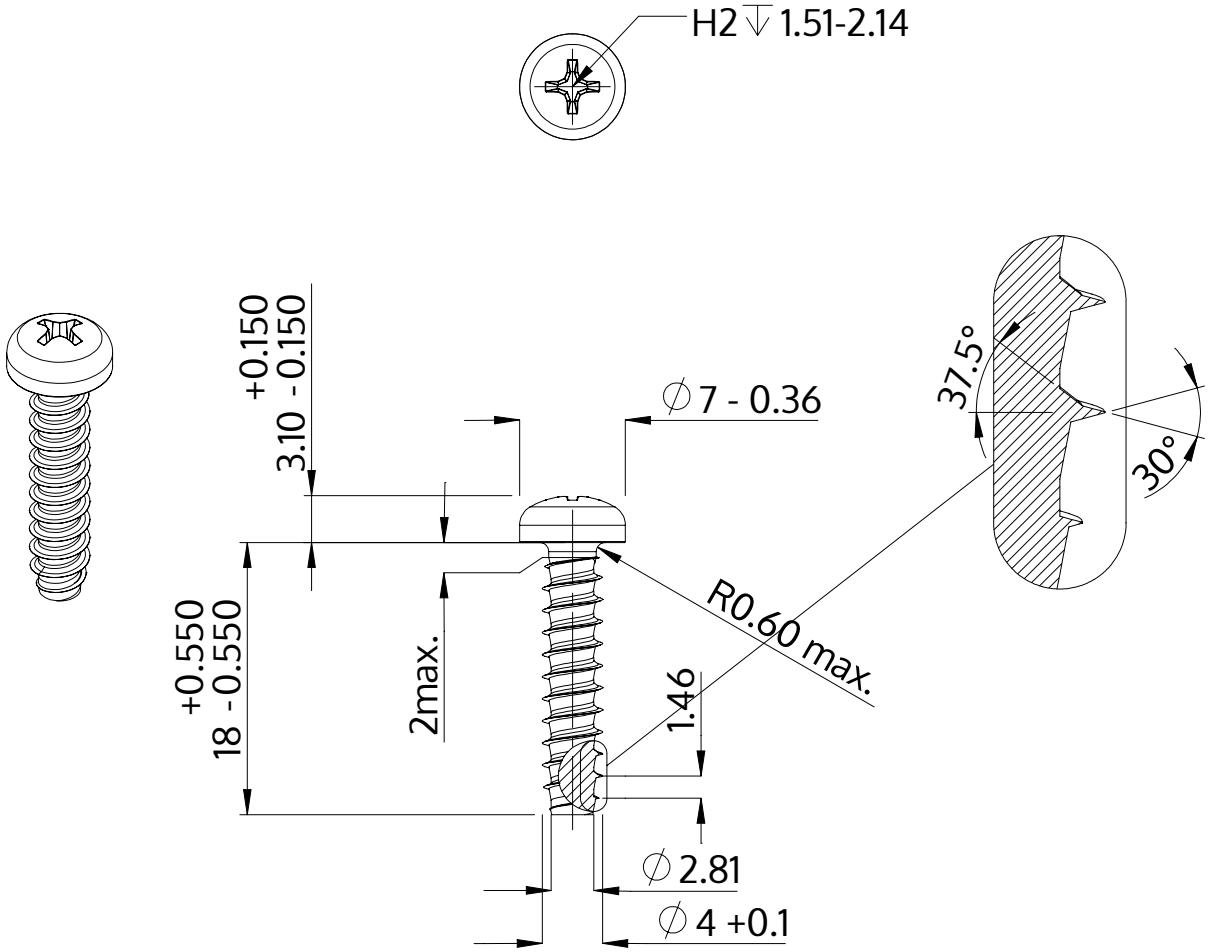

Описание	STP32 4.0x18.0 - H2
Материал	неръждаема стомана A2
Повърхност	гланциран, полиран, пасиваран
Тегло	1.705 kg / 1000 Бройка

SCREWERK	**STP320400180E**	
Метричен дизайн A4	Мащаб 2:1	2024-10