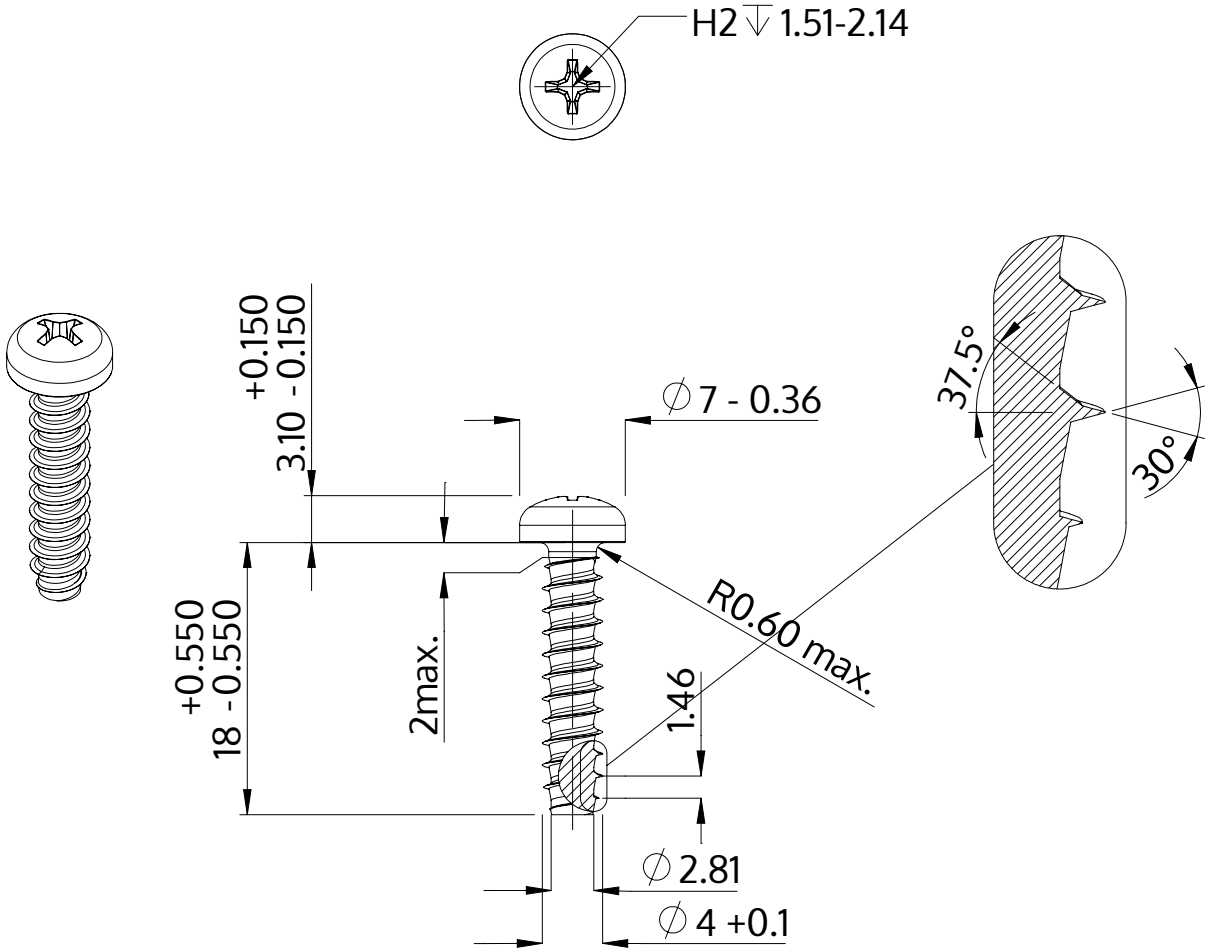

Описание	STP32 4.0x18.0 - H2
Материал	неръждаема стомана A4
Повърхност	гланциран, полиран, пасиваран
Тегло	1.705 kg / 1000 Бройка

SCREWERK	**STP320400180C**	
Метричен дизайн A4	Мащаб None:1	2024-04