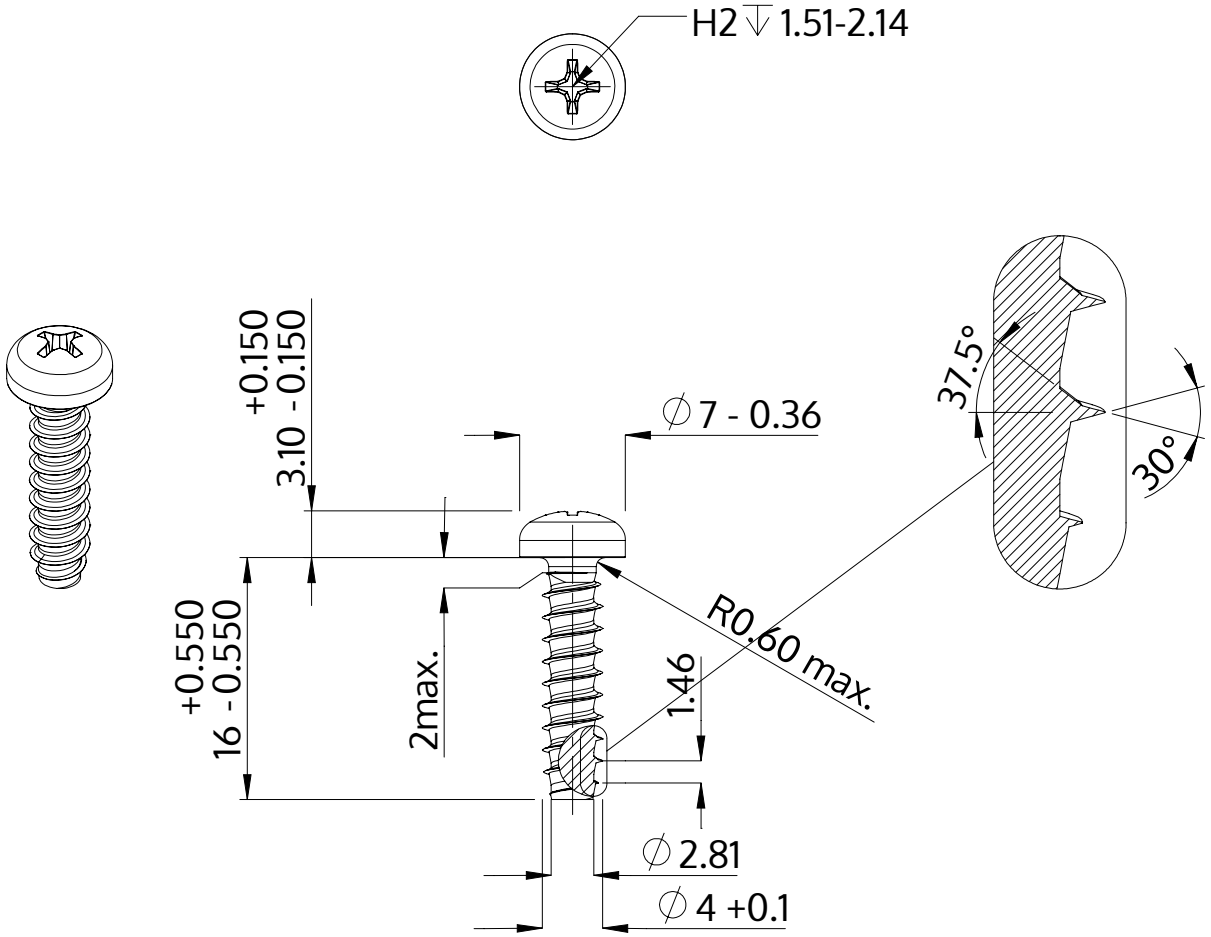

Descrizione	STP32 4.0x16.0 - H2
Materiale	acciaio, temprato
Superficie	zincato 5-7 micron, ricotto, blu / trasparente passivato
Peso	1.583 kg / 1000 pezzi

SCREWERK	**STP320400160S**	
Disegno metrico A4	Scala 2:1	2024-10