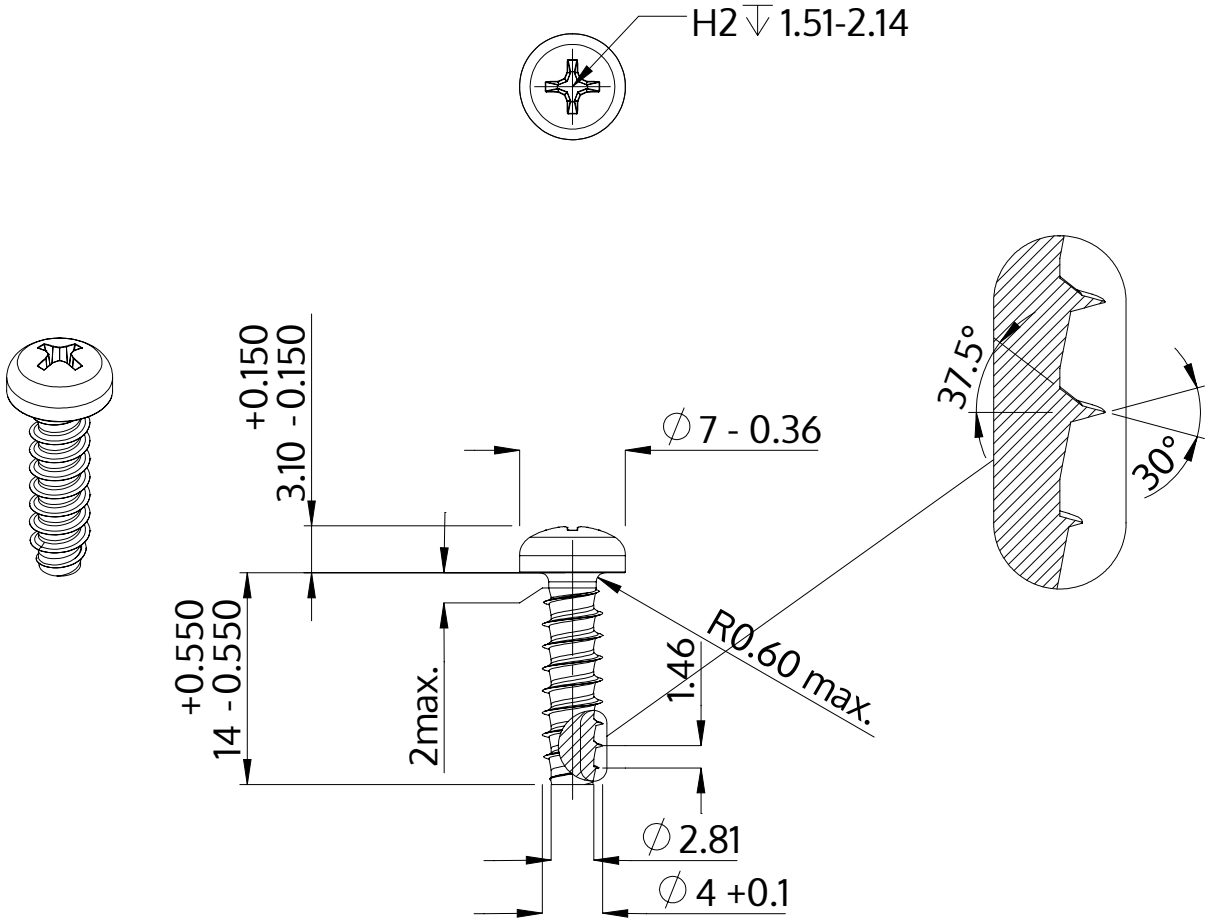

Descrição	STP32 4.0x14.0 - H2
Material	inox A2
Superfície	Decapado e passivado
Peso	1.462 kg / 1000 peças

SCREWERK	**STP320400140E**	
Desenho Métrico A4	Escala 2:1	2024-10