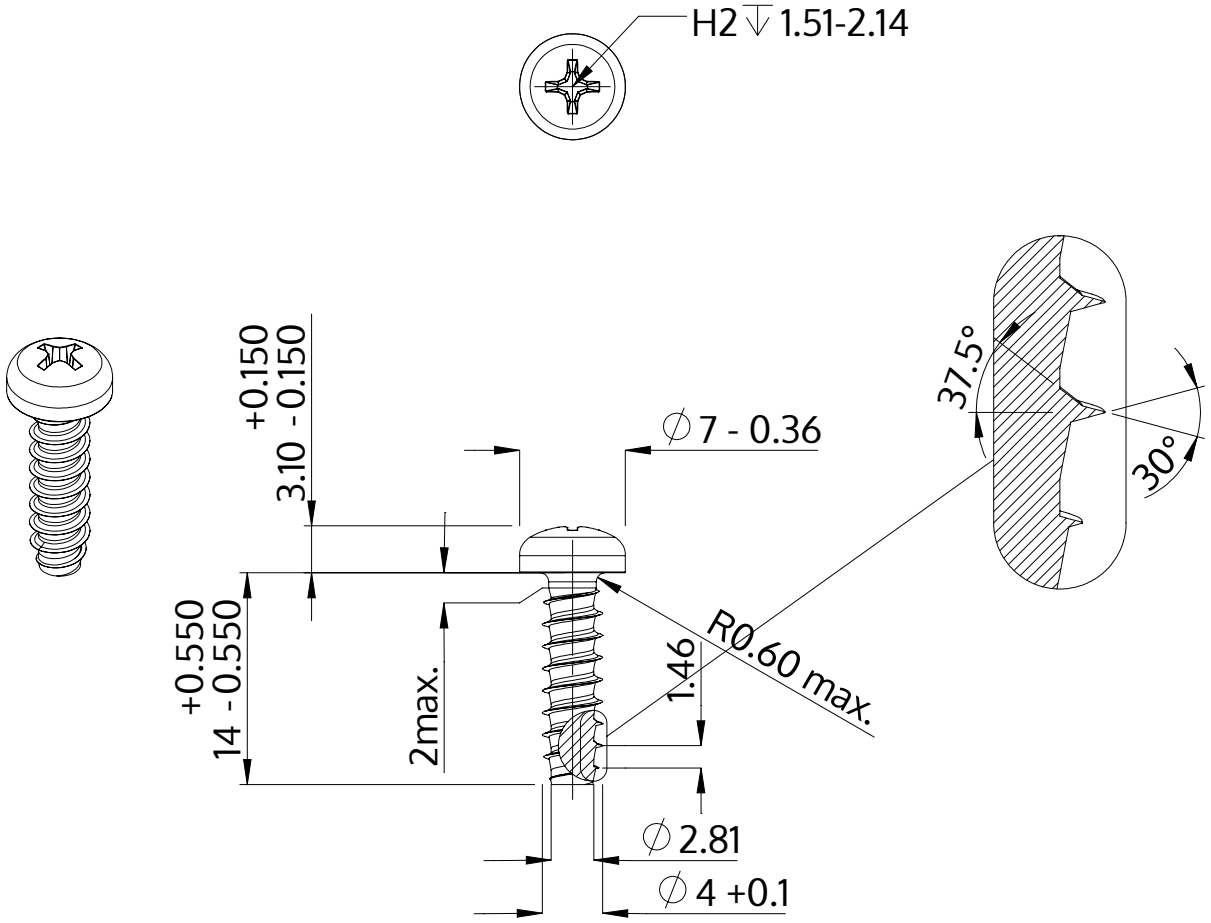

Descripción	STP32 4.0x14.0 - H2
Material	Acero, endurecido
Superficie	Zinc-Niquelado, pasivado negro/ sin Cr-VI, recocido, sellado
Peso	1.462 kg / 1000 Piezas

SCREWERK	**STP320400140B**	
Diseño métrico	Escalada 2:1	2024-10