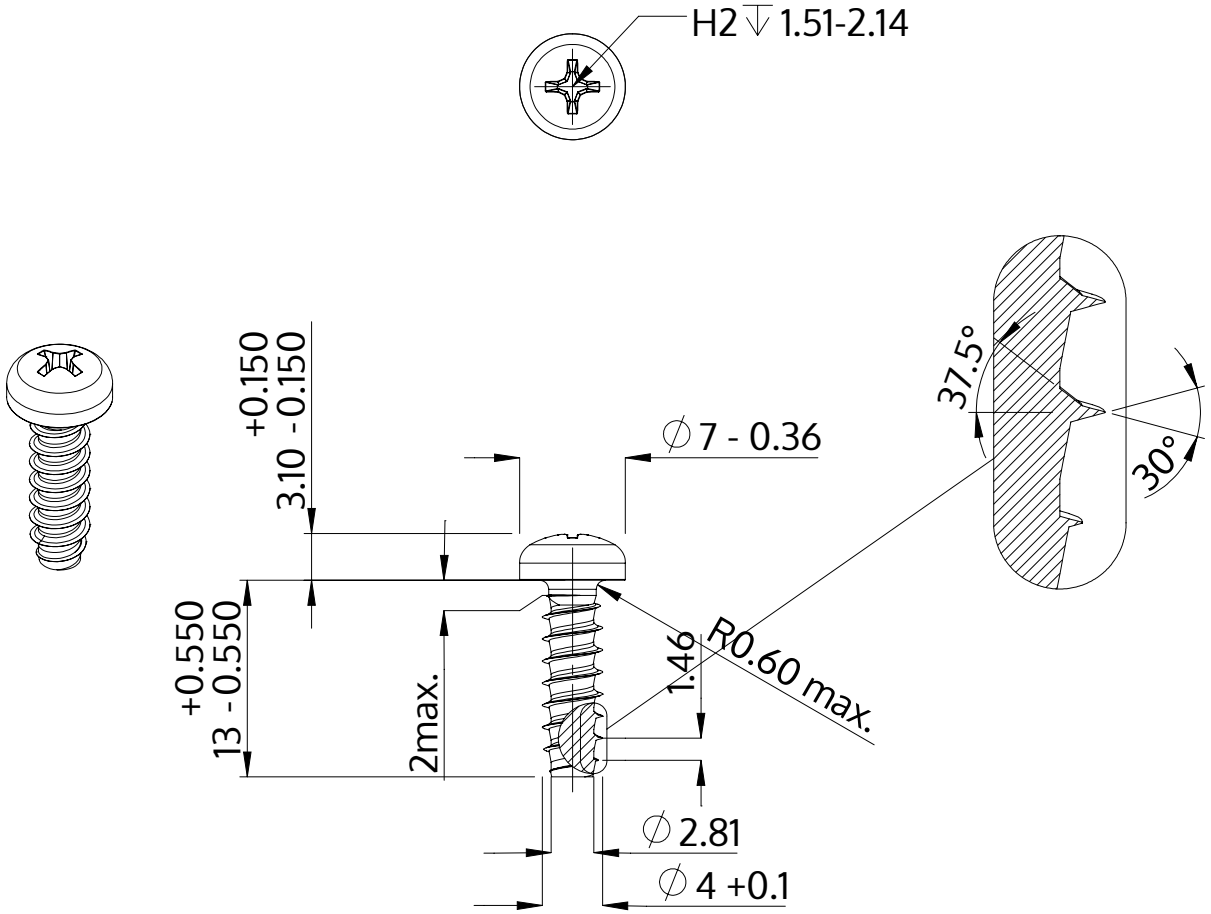

Описание	STP32 4.0x13.0 - H2
Материал	сталь, упрочненная
Поверхность	ZnNi, черная пассивировка+отжиг+масло
Вес	1.401 kg / 1000 Штука

SCREWERK	**STP320400130B**	
Метрический чертеж A4	Шкала None:1	2024-04