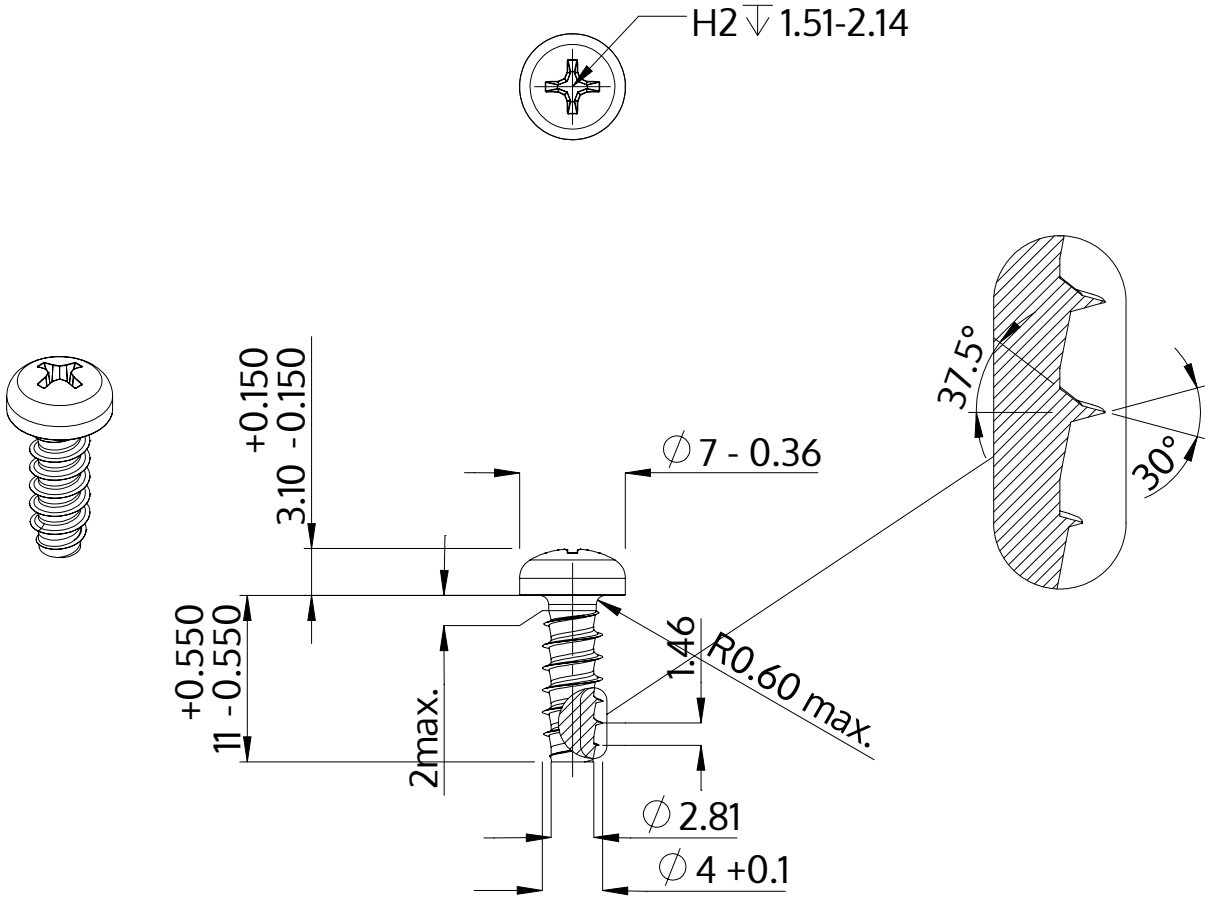

Açıklaması	STP32 4.0x11.0 - H2
Malzeme	Çelik, sertleştirilmiş
Kaplama	galvanizli 5-7 µm, temperliö mavi / şeffaf pasifleştirilmiştir
Ağırlık	1.280 kg / 1000 Adet

SCREWERK	**STP320400110S**	
Metrik çizim A4	Ölçeklendirme 2:1	2024-10