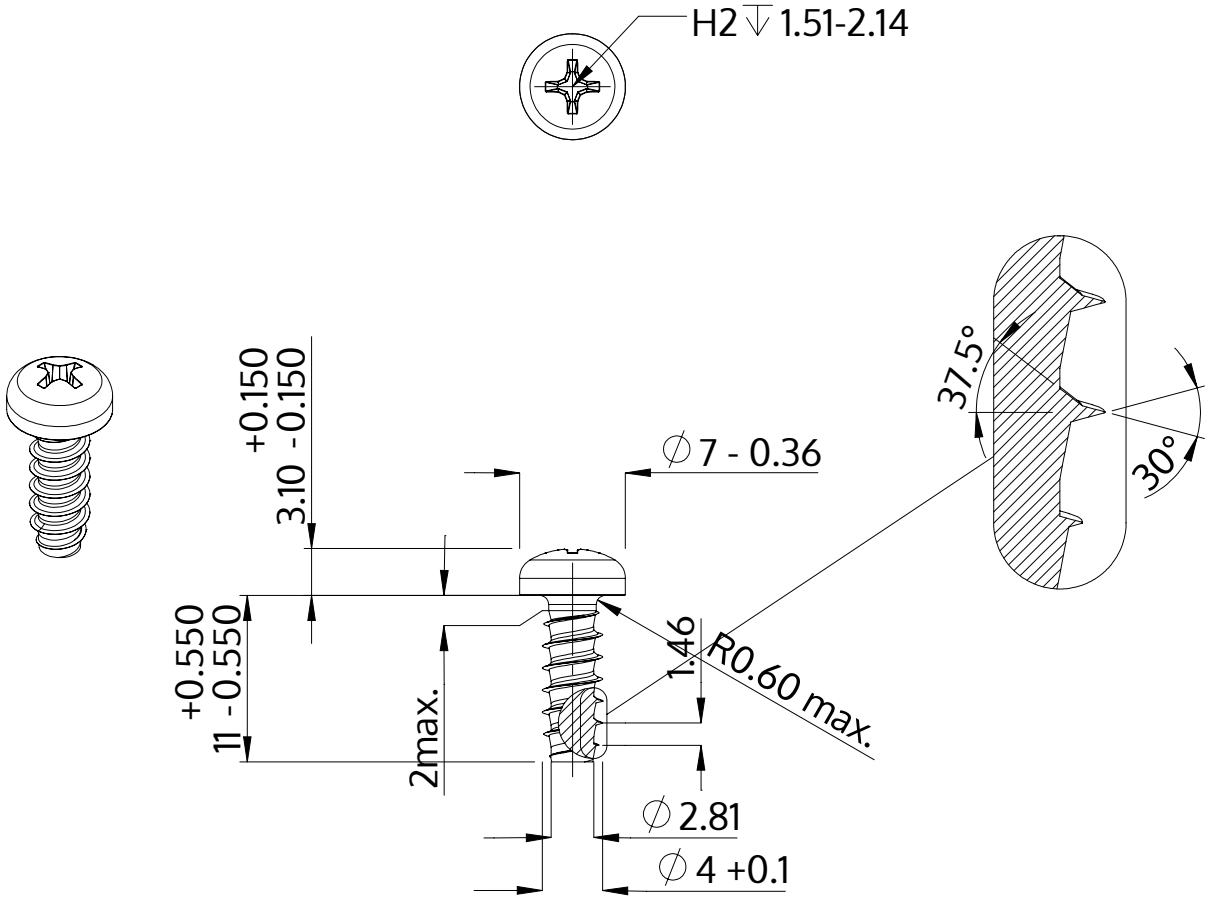

Descrição	STP32 4.0x11.0 - H2
Material	aço, endurecido
Superfície	zincado 5-7 µm, galvanizado, azul / passivado transparente
Peso	1.280 kg / 1000 peças

SCREWERK	**STP320400110S**	
Desenho Métrico A4	Escala 2:1	2024-10