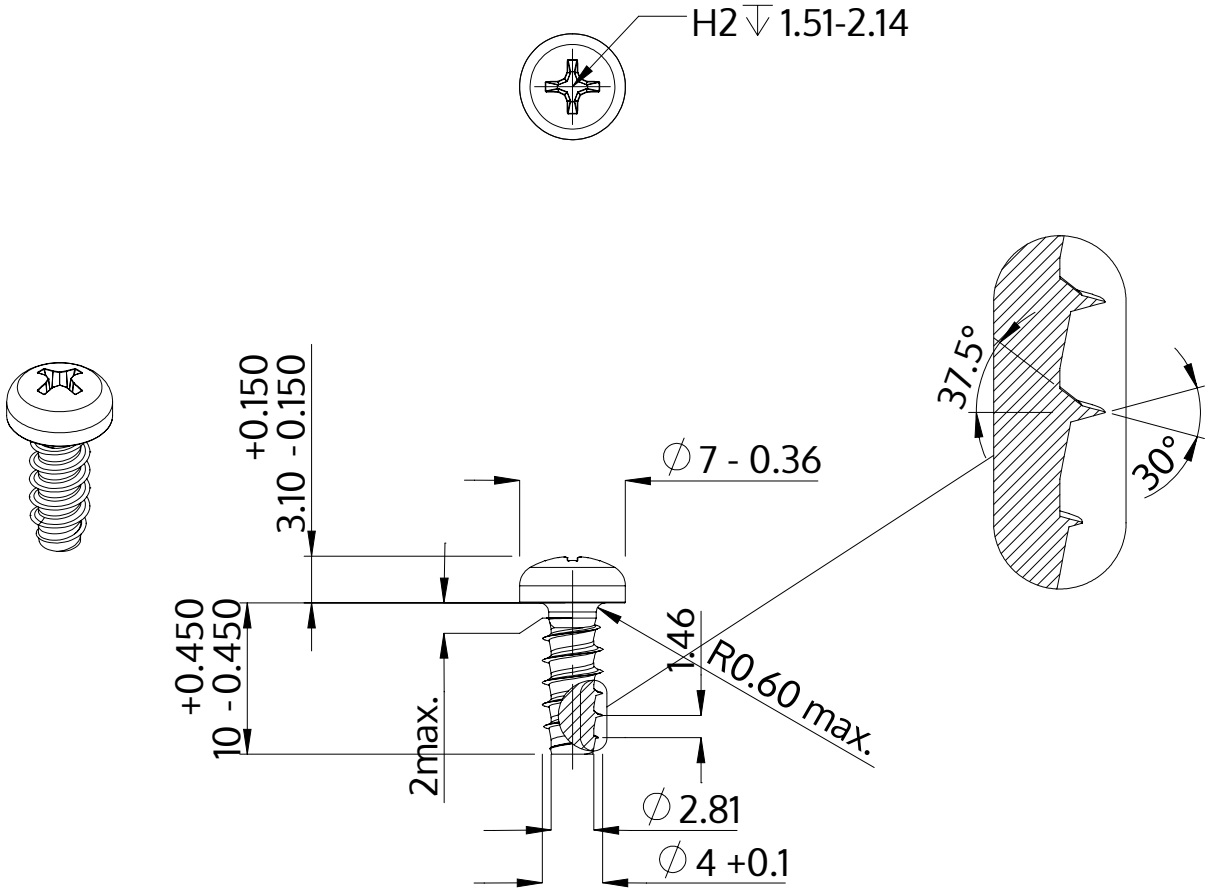

Описание	STP32 4.0x10.0 - H2
Материал	Нержавеющая сталь A4
Поверхность	Светлый отжиг и пассивация
Вес	1.219 kg / 1000 Штука

SCREWERK	**STP320400100C**	
Метрический чертеж A4	Шкала None:1	2024-04