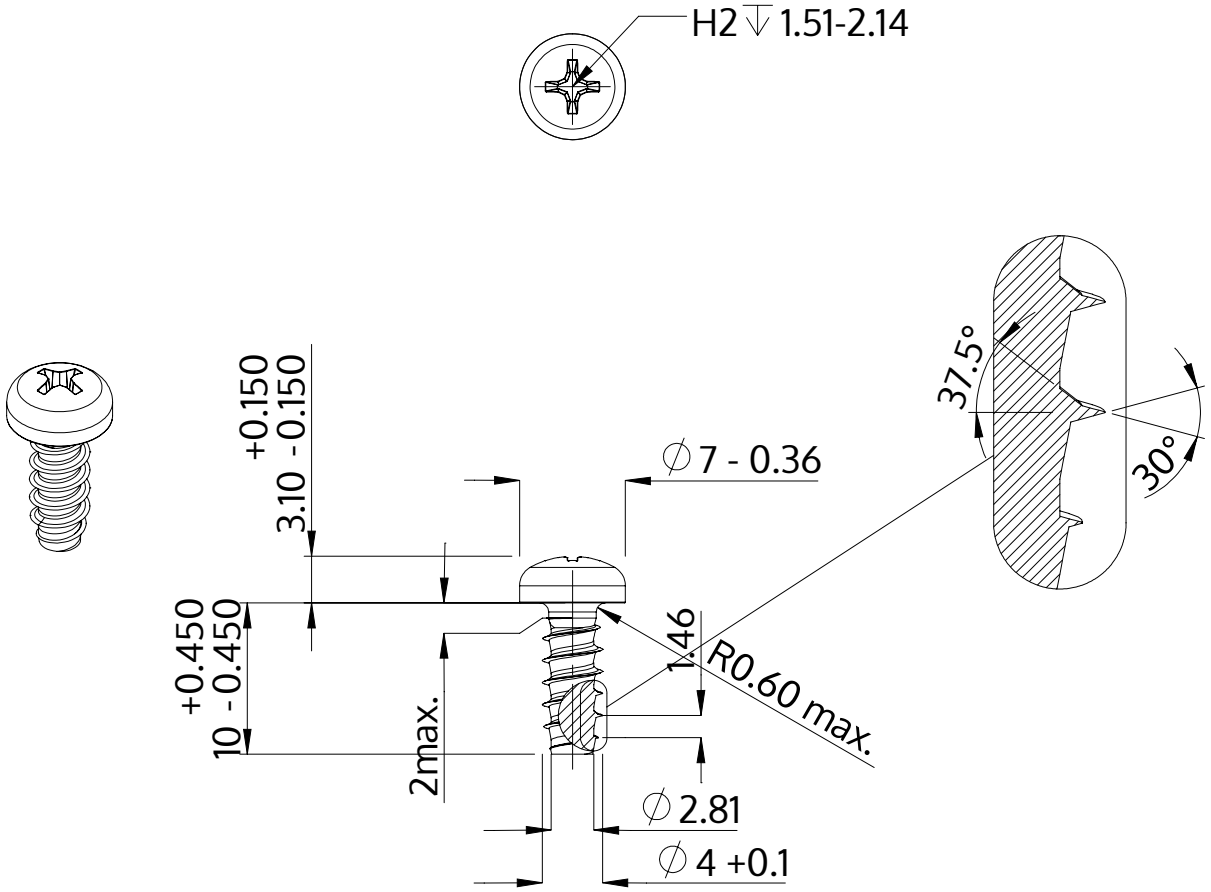

Beschreibung	STP32 4.0x10.0 - H2
Werkstoff	Edelstahl A4
Oberfläche	blank, gebeizt und passiviert
Gewicht	1.219 kg / 1000 Stück

SCREWERK	**STP320400100C**	
Metrische Zeichnung A4	Skalierung None:1	2024-04