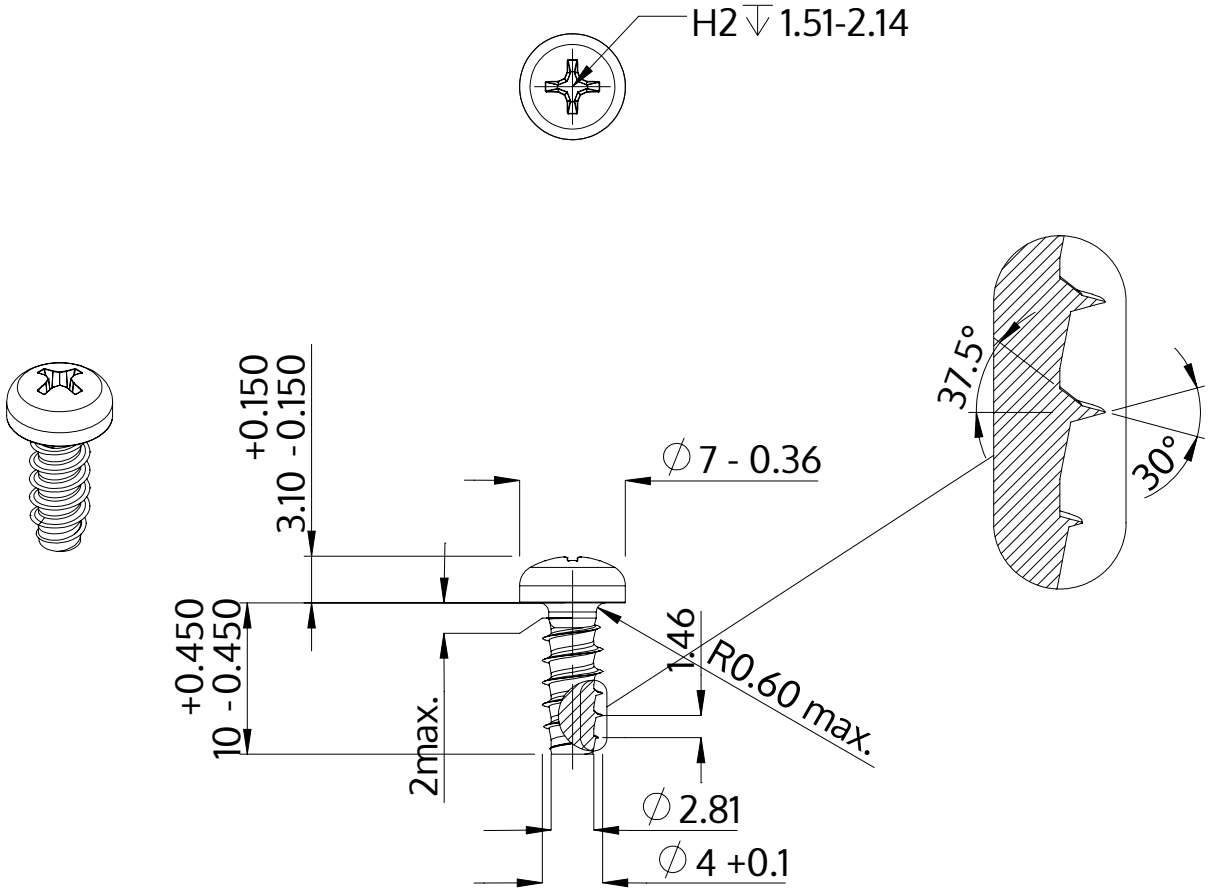

Description	STP32 4.0x10.0 - H2
Matière	Acier,trempé et revenu
Surface	Zinc Nickel passivé noir, trempée, scéllée
Poids	1.219 kg / 1000 Unité

SCREWERK	**STP320400100B**	
Dessin métrique A4	Redimensionner None:1	2024-04