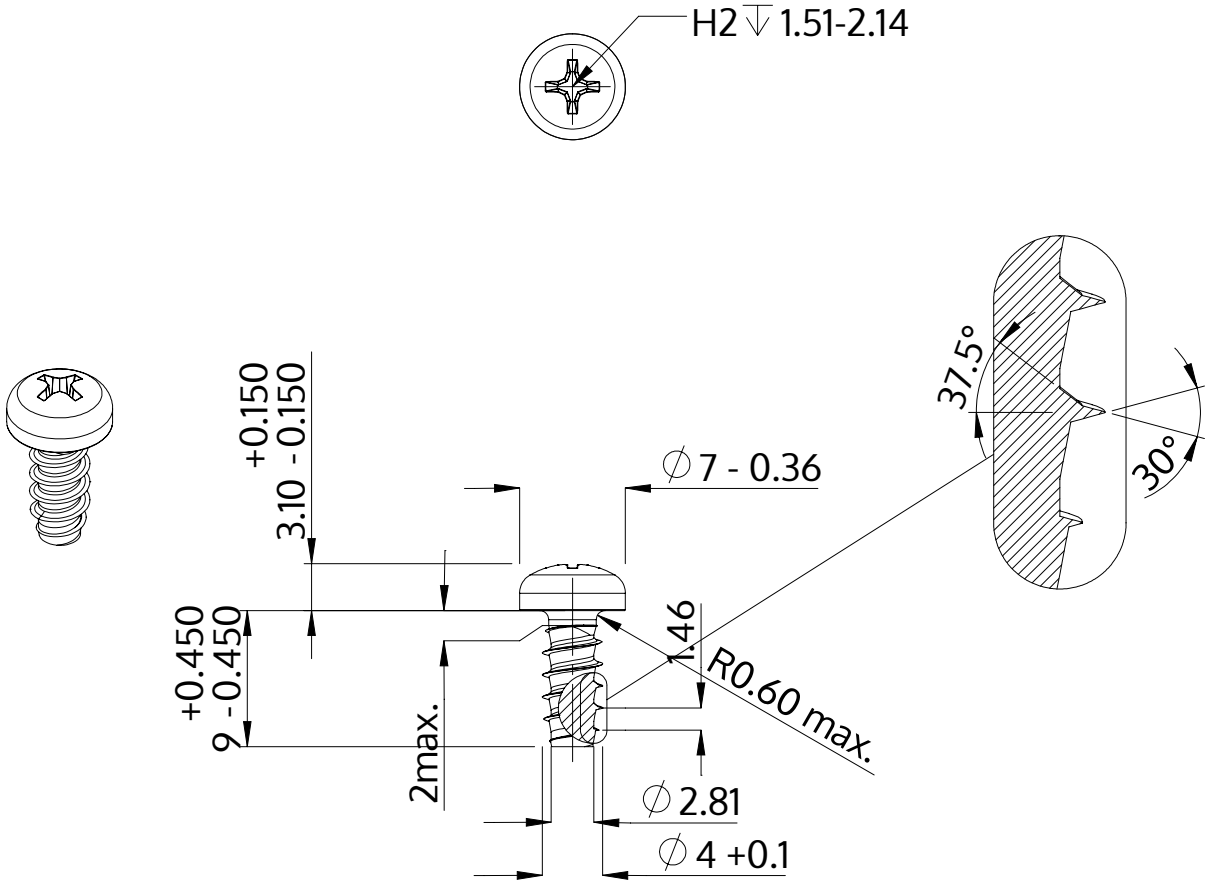

Açıklaması	STP32 4.0x9.0 - H2
Malzeme	Çelik, sertleştirilmiş
Kaplama	galvanizli 5-7 µm, temperliö mavi / şeffaf pasifleştirilmiştir
Ağırlık	1.159 kg / 1000 Adet

SCREWERK	**STP320400090S**	
Metrik çizim A4	Ölçeklendirme 2:1	2024-05