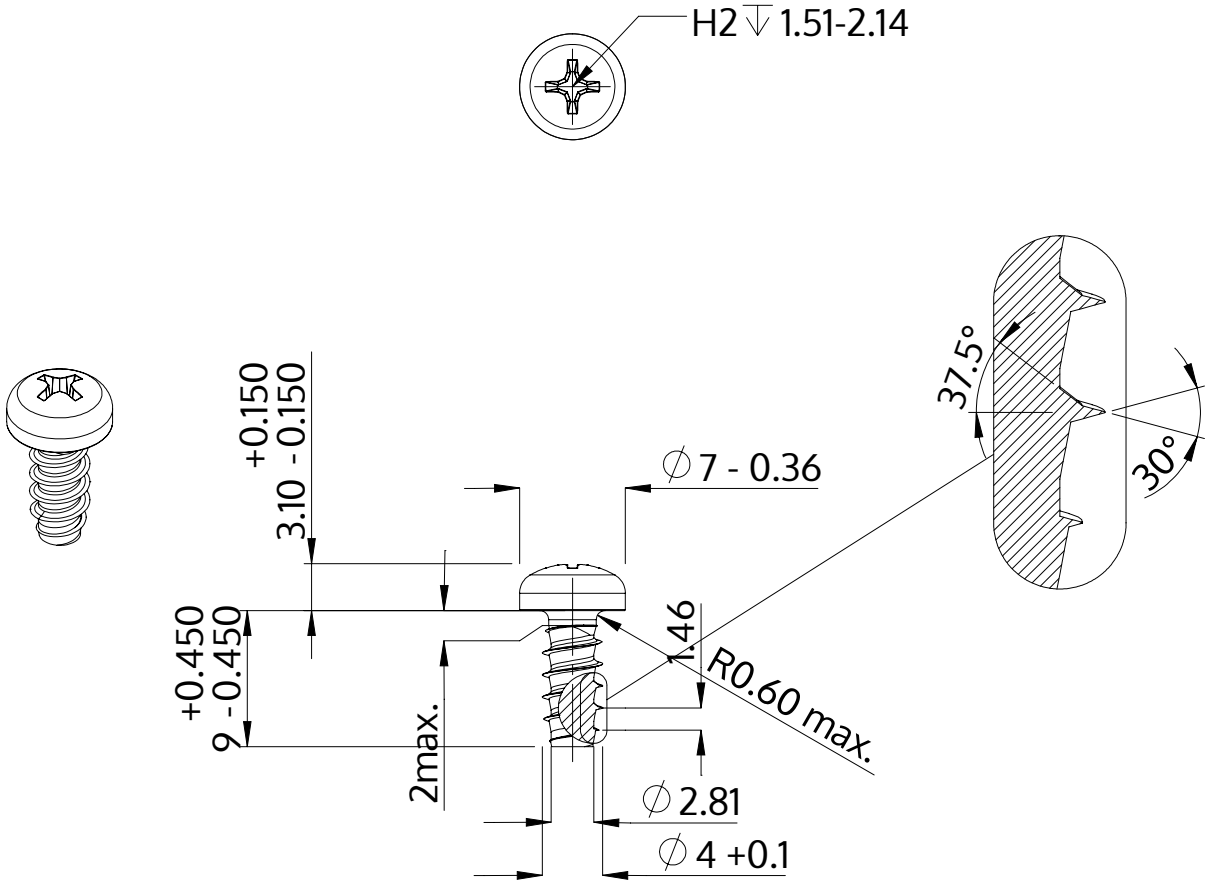

Beskrivelse	STP32 4.0x9.0 - H2
Materiale	Stål, forædlet
Overflade	galvaniseret 5-7 µm, tempret, blå / transparent passiveret
Vægt	1.159 kg / 1000 stykke

SCREWERK	**STP320400090S**	
Metrisk tegning A4	Skalering 2:1	2024-10