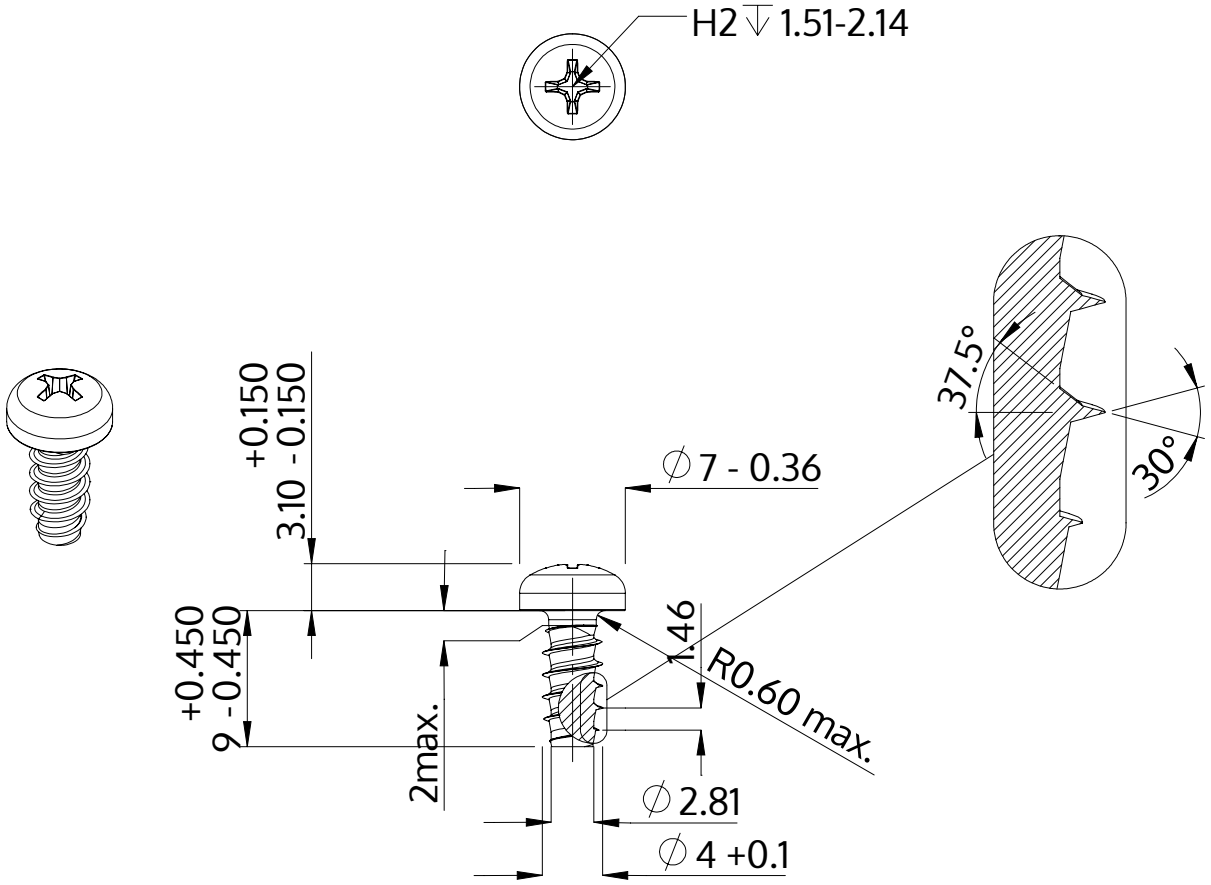

Açıklaması	STP32 4.0x9.0 - H2
Malzeme	Paslanmaz Çelik A2
Kaplama	Parlak, cilalanmış ve pasifleştirilmiştir
Ağırlık	1.159 kg / 1000 Adet

SCREWERK	**STP320400090E**	
Metrik çizim A4	Ölçeklendirme 2:1	2024-10