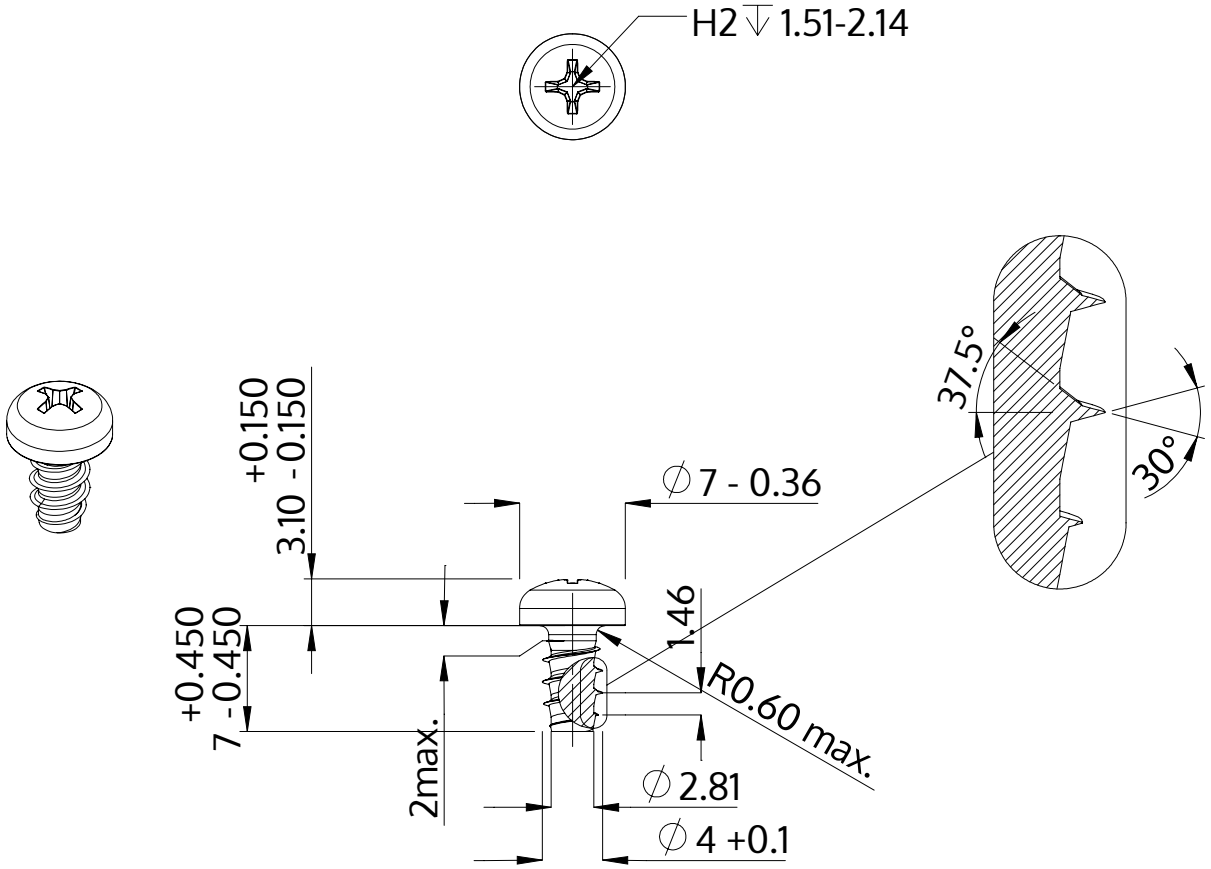

Description	STP32 4.0x7.0 - H2
Matière	Acier,trempé et revenu
Surface	zinguée 5-7 µm,recuit, bleue / passivée avec transparence
Poids	1.038 kg / 1000 Unité

SCREWERK	**STP320400070S**	
Dessin métrique A4	Redimensionner None:1	2024-04