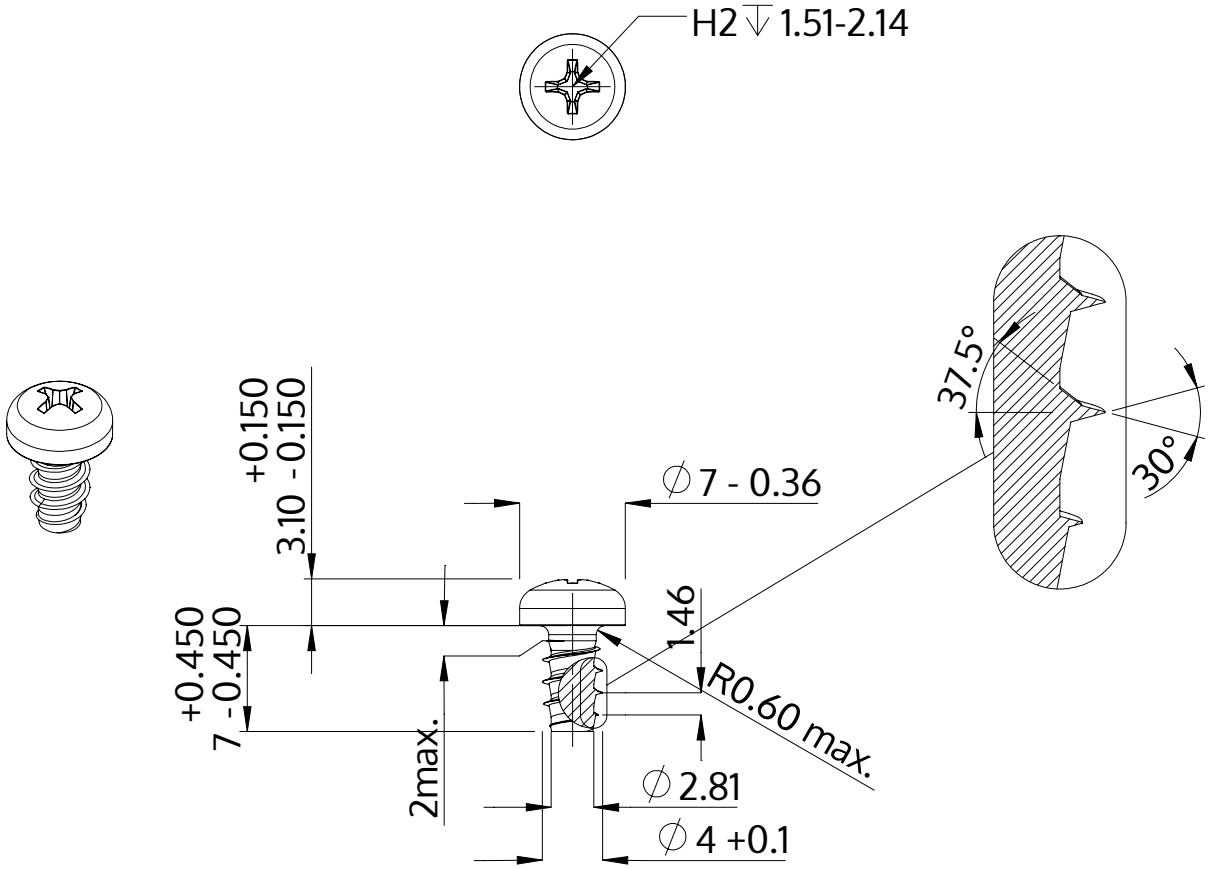

Beschrijving	STP32 4.0x7.0 - H2
Materiaal	roestvrij staal A2
Oppervlak	blank, geetst en gepassieveerd
Gewicht	1.038 kg / 1000 stuk

SCREWERK	**STP320400070E**	
Metrische tekening A4	Schaal 2:1	2024-10