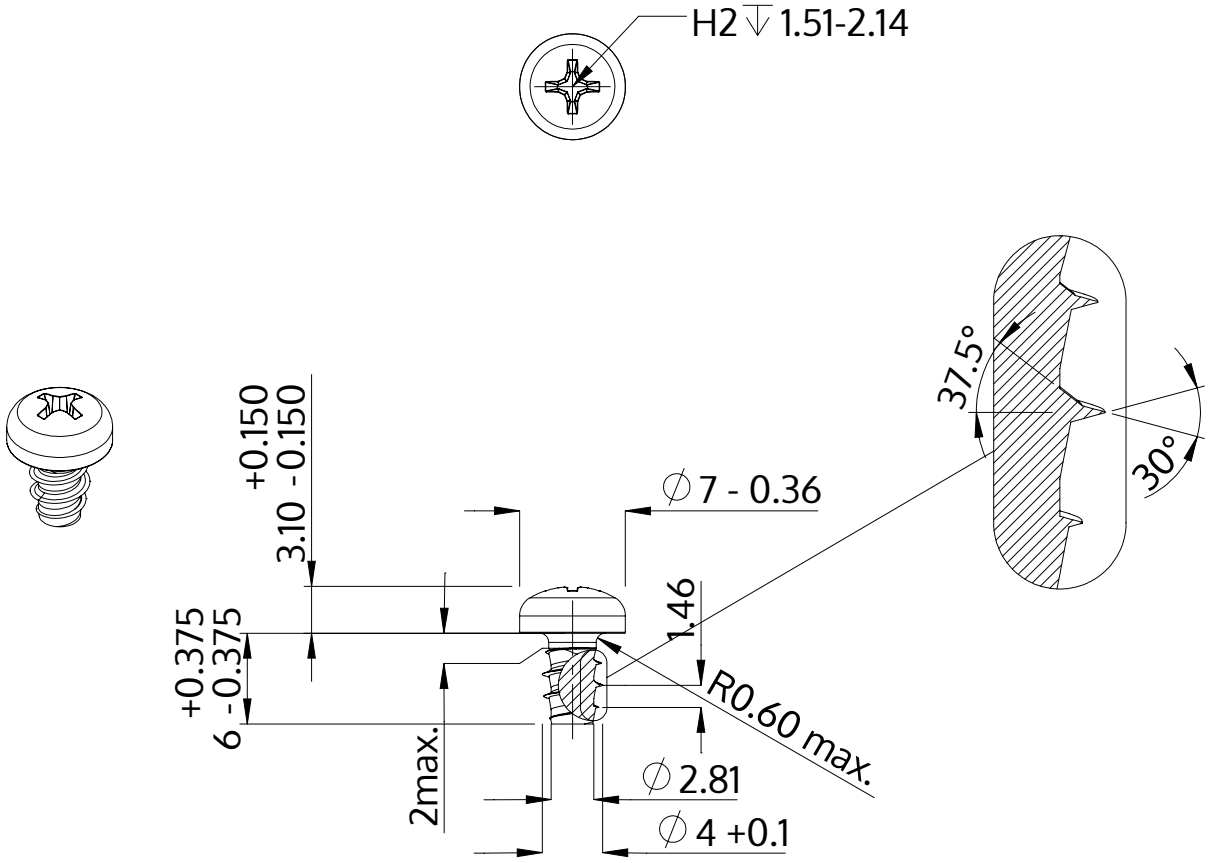

Descrizione	STP32 4.0x6.0 - H2
Materiale	acciaio inossidabile A2
Superficie	bianco-decapato e passivato
Peso	0.977 kg / 1000 pezzi

SCREWERK	**STP320400060E**	
Disegno metrico A4	Scala None:1	2024-04